TnT speeltoestellen

Montagehandleiding
CM-1211

Toestel	**CM-1211**
Datum montagehandleiding	**04-04-2022**

Beste klant van TnT Speeltoestellen,

Wij danken u voor het aanschaffen en installeren van een speeltoestel van TnT Speeltoestellen.
Wij waarderen het vertrouwen dat u in ons bedrijf heeft geplaatst en streven ernaar om uw vertrouwen meer dan waar te maken!

Dit is uw TnT speeltoestellen montagehandleiding.

Wij hebben deze handleiding specifiek voor het product ontworpen, waarop eveneens de toe te passen onderdelen zijn genoemd.

Ook vindt u het grondplan met de benodigde valruimte volgens norm NEN-EN1176-1 : 2017.

Bewaart u dit document bij uw logboek. Nogmaals willen wij u bedanken voor de aankoop van dit speeltoestel. Wij zien uit naar uw volgende speelproject.

Met vriendelijke groet, TnT Speeltoestellen

Copyright 2022 | TnT Speeltoestellen

Inhoudsopgave

Aanzichten 3D 2
Onderdelenlijst 3
Veiligheidsruimtes 4
Zijaanzichten 5
Plattegrond palenplan 6
Onderdeel handleidingen 8
- **Staander 350cm** 9
- **Staander 320cm** 11
- **Vloer vierkant (vloer_vierkant)** 13
- **Metalen hekje (metalen_hekje)** 16
- **Opgang wikkel (opgang_wikkel_150cm)** 18
- **Glijstang (glijstang_120cm)** 22
- **Opgang stangen (opgang_stangen_120cm)** 26
- **Standaard trap (opgang_trap)** 32
- **Glijbaan RVS (glijbaan_150cm_metaal)** 36
- **Tussenstepje 37cm (tussenstepje_37cm)** 41

Copyright 2022 | TnT Speeltoestellen

Aanzichten 3D

Aanzicht 1

Aanzicht 2

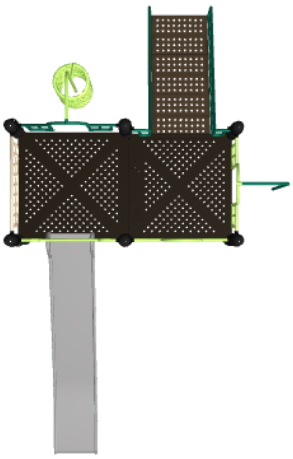

Aanzicht 3

Copyright 2022 | TnT Speeltoestellen

Onderdelenlijst

4x Staander 350cm 350x11,5cm 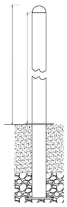	**2x** Staander 320cm 320x11,5cm 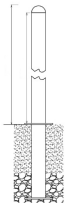	**1x** 30cm tussenstap vierkante vloer 98x37x18cm 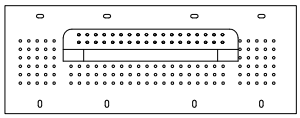	**1x** Hekje tbv glijstang 152x101cm 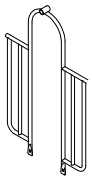
1x 120cm Glijstang 332x42 	**2x** Hoekje 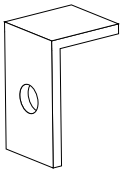	**1x** Hek voor RVS glijbaan 104x101cm 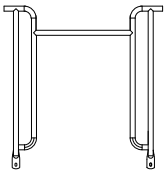	**1x** RVS Glijbaan 150cm 250x221cm 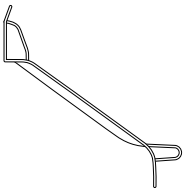
4x Afdekdop M6 M6 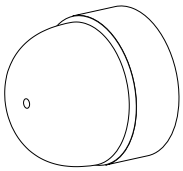	**2x** Afdekdop M12 M12 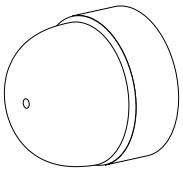	**1x** Hekje tbv: B, Pod en Curly Climber 152x101cm 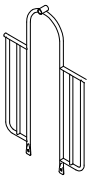	**1x** 150cm Curly climber 364x67cm
1x 120cm trap 185x64x19cm 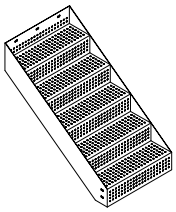	**1x** 120cm trapleuning (per 2 stuks) 278x145xcm 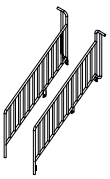	**1x** Balustrade metaal 105x101cm 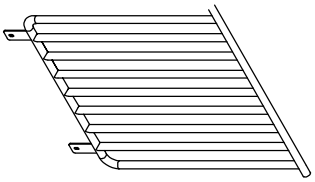	**27x** Afdekdop M10 M10 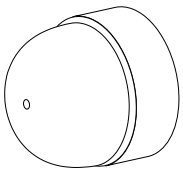
1x Hekje zonder bevestiging (boven) 152x101cm 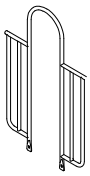	**1x** Stangenopgang 120cm 3,2x101 (stang 2x) 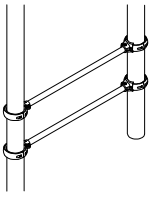	**2x** Vloer vierkant 116,5×116,5 117x117cm 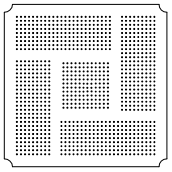	

Copyright 2022 | TnT Speeltoestellen

Veiligheidsruimtes

Geachte klant,

Zorg er altijd voor dat alle veiligheidsruimtes zoals aangegeven in ieder geval gehaald worden, dit zijn de minimale vereiste ruimtes voor een veilig gebruik van het speeltoestel.

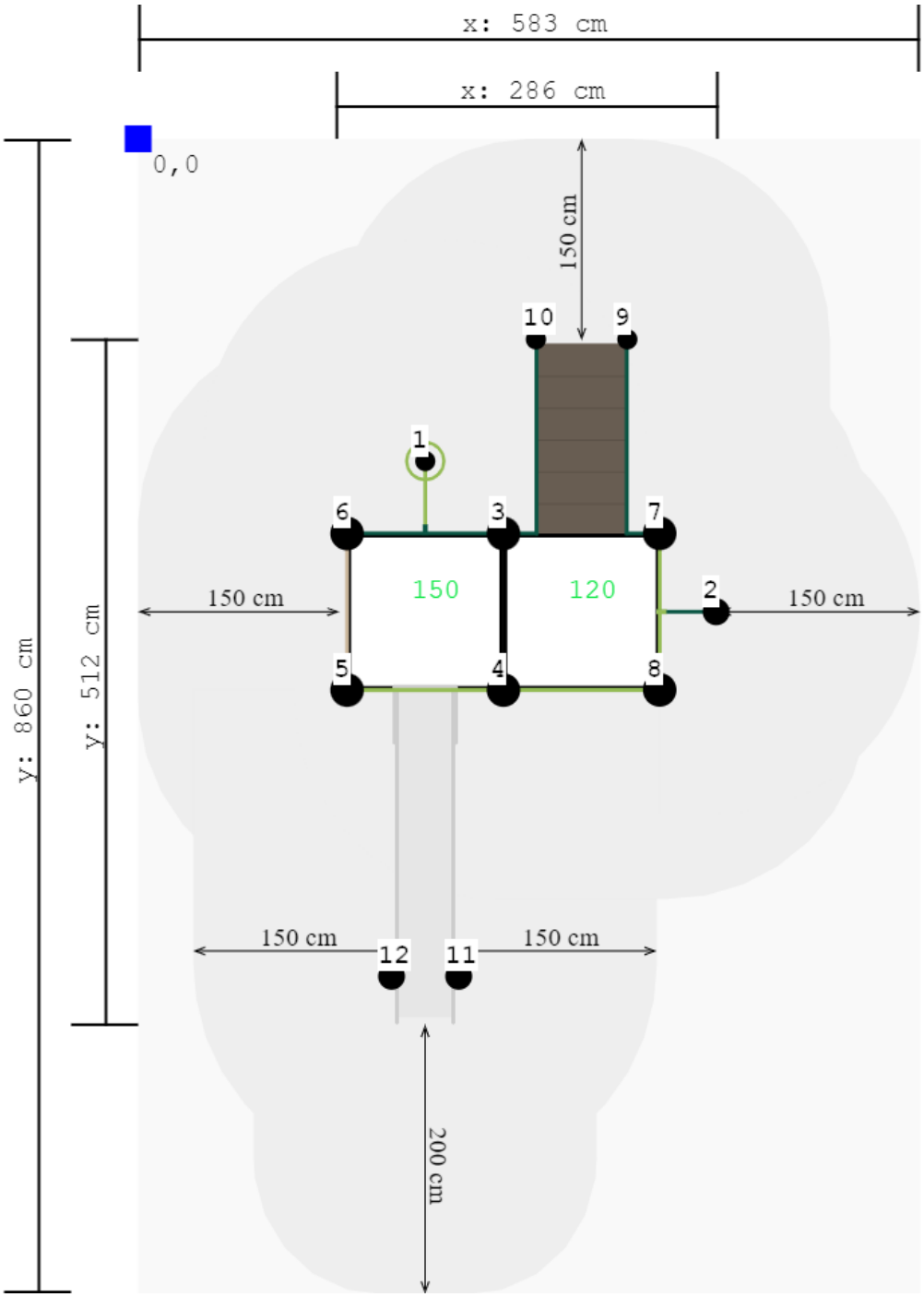

Veiligheidsruimtes

Zijaanzichten

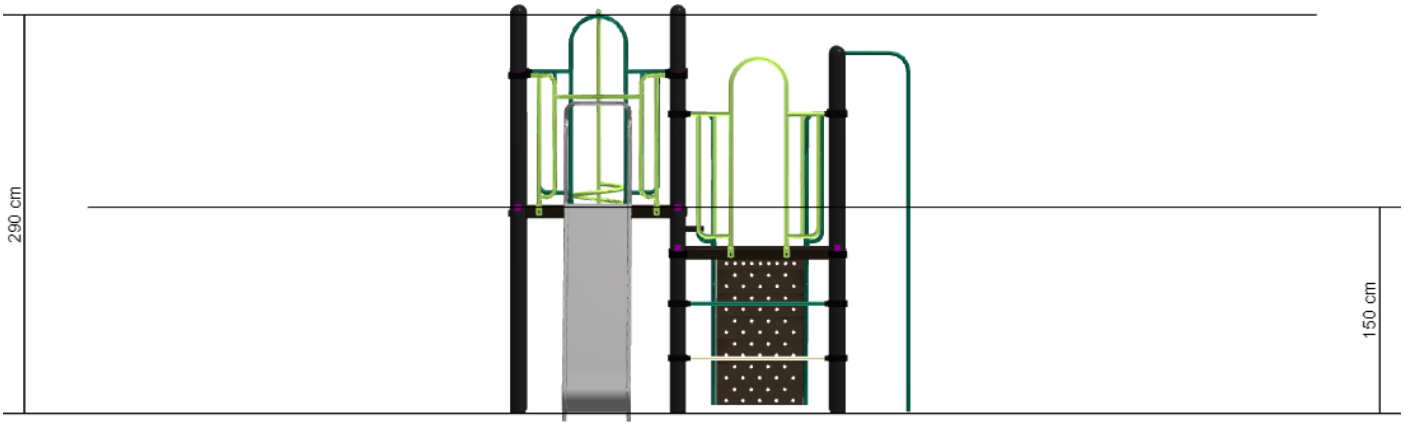

Aanzicht 1

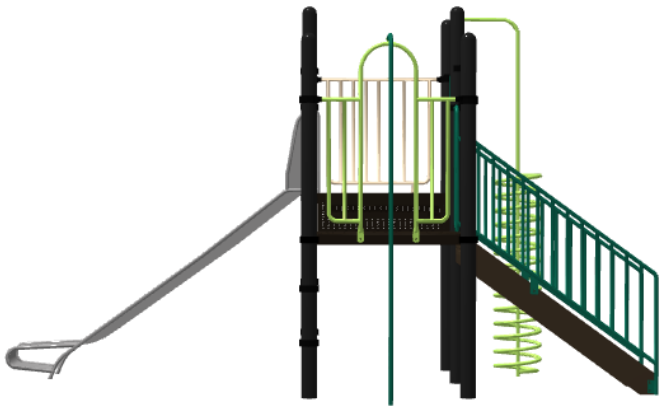

Aanzicht 2

Plattegrond palenplan

U kunt van deze tekening niet afmeten!

Voor de betonfundatie heeft u 37,5 kg snelbeton per staander nodig.

Voor de overige onderdelen (Glijstangen, Climbers, Glijbaan voeten) 25 kg snelbeton.

Houdt u er rekening mee dat de betonfundatie minimaal 400mm onder het maaiveld blijft, zoals op de tekening afgebeeld.

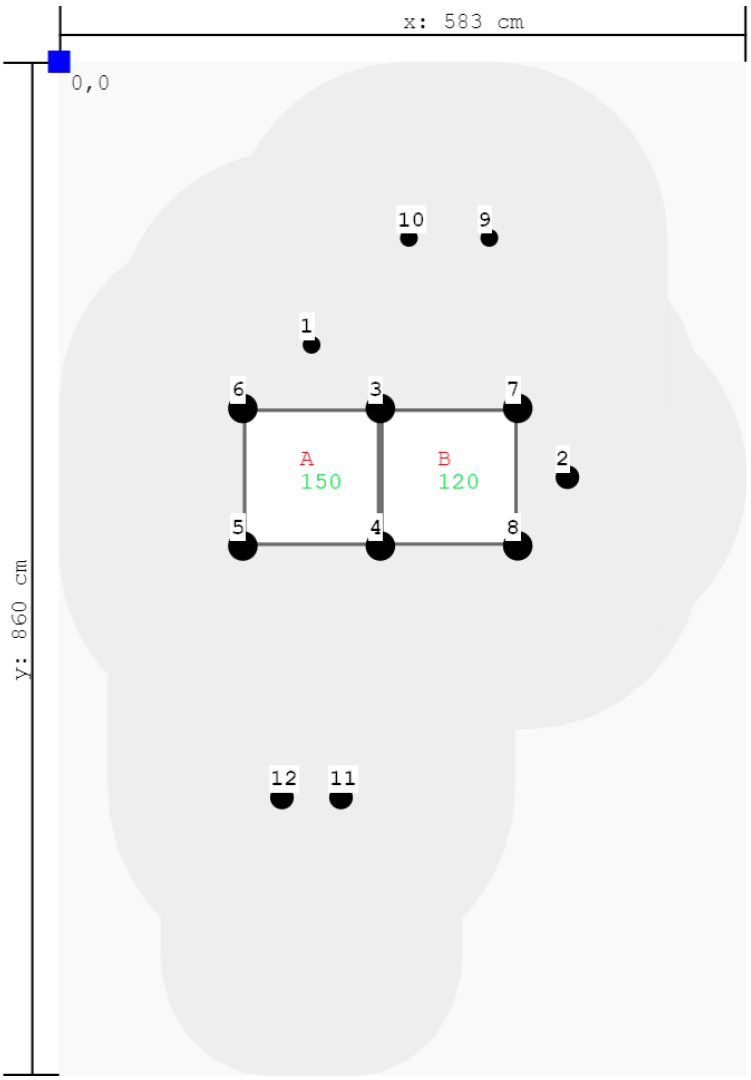

Plattegrond palenplan

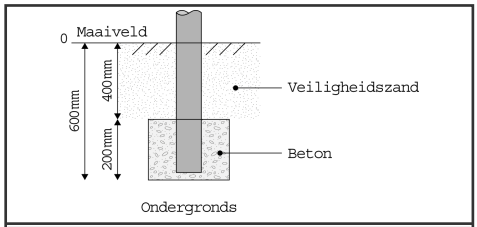

Fundering

Staanders

Label	X (cm)	Y (cm)	Hoogte
1	214	240	0 cm
2	431	352	0 cm
3	273	294	350 cm
4	273	411	350 cm
5	156	411	350 cm
6	156	294	350 cm
7	389	294	320 cm
8	389	411	320 cm
9	365	150	0 cm
10	297	150	0 cm
11	239	624	0 cm
12	189	624	0 cm

Vloeren

Label	Hoogte
A	150 cm
B	120 cm

Copyright 2022 | TnT Speeltoestellen

Onderdeel handleidingen

Op de volgende pagina's van dit document vindt u alle individuele onderdelen met bijbehorende technische tekeningen en eventuele montage instructies.

Staander 350cm

Hoofdafmetingen: 350x11,5cm

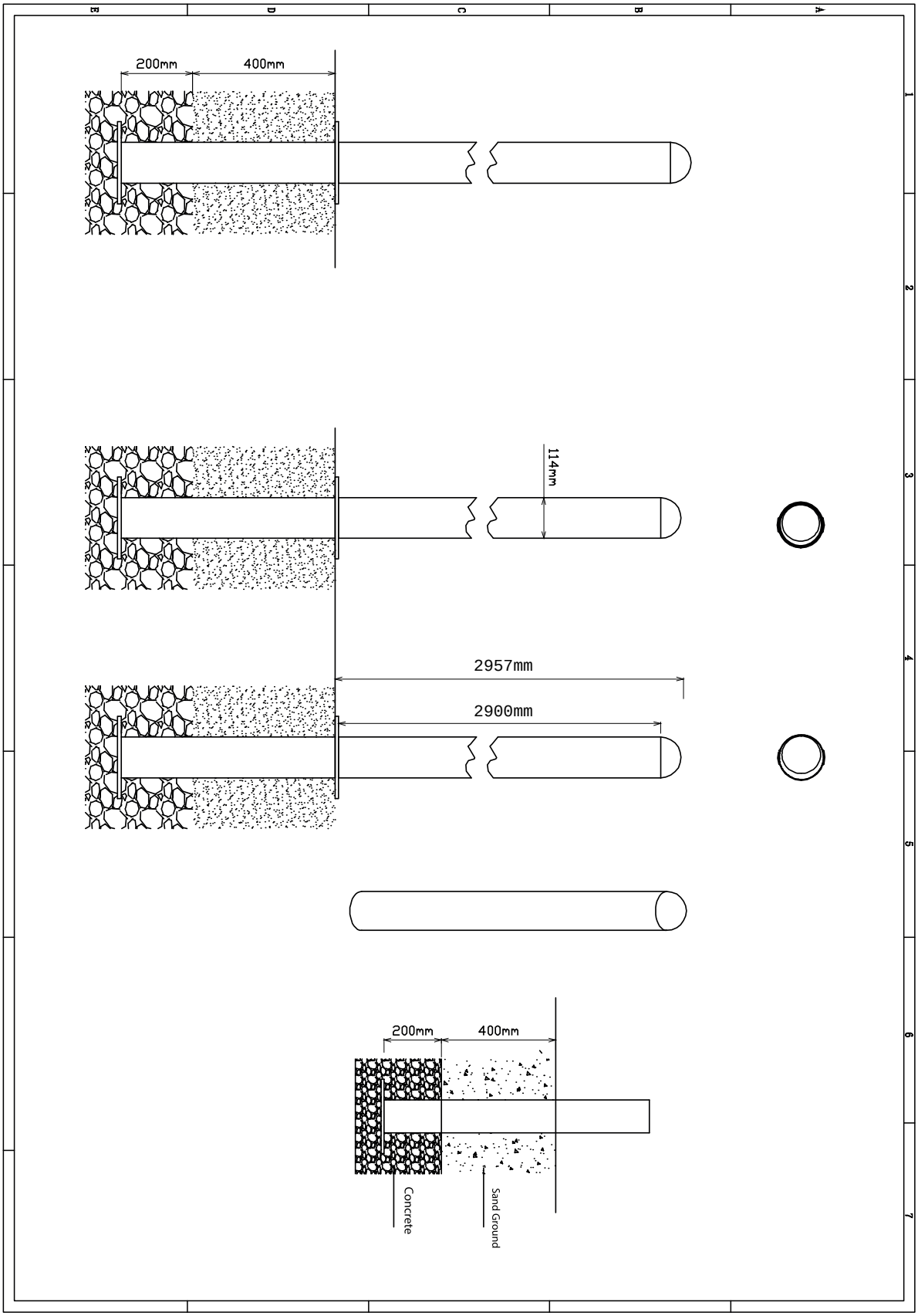

Staander

STAP 1 van 1

Omschrijving: Paalkap losdraaien en opnieuw bevestigen met loctite op het draadeind

1 st. Loctite

1

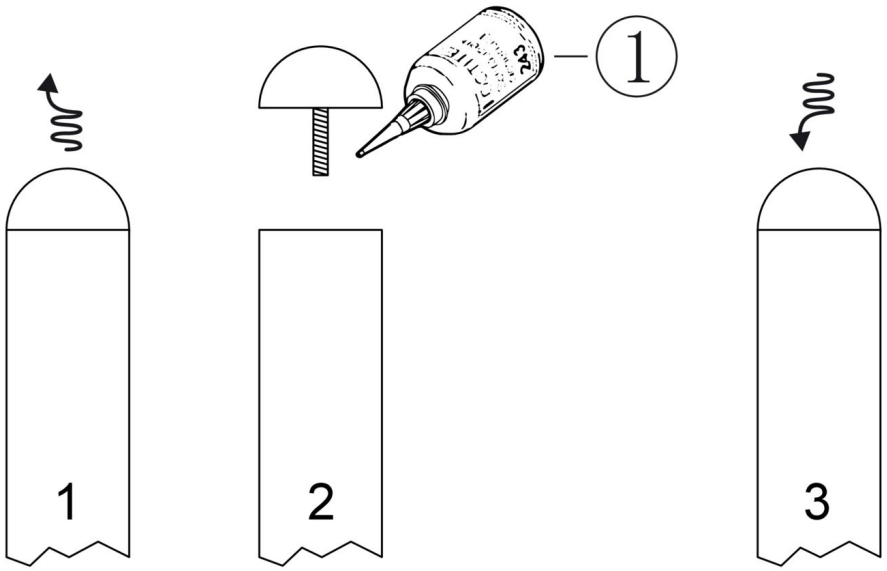

Bevestigings materiaal is per zakje verpakt en bovenstaande afbeelding zit in het zakje

Staander 320cm

Hoofdafmetingen: 320x11,5cm

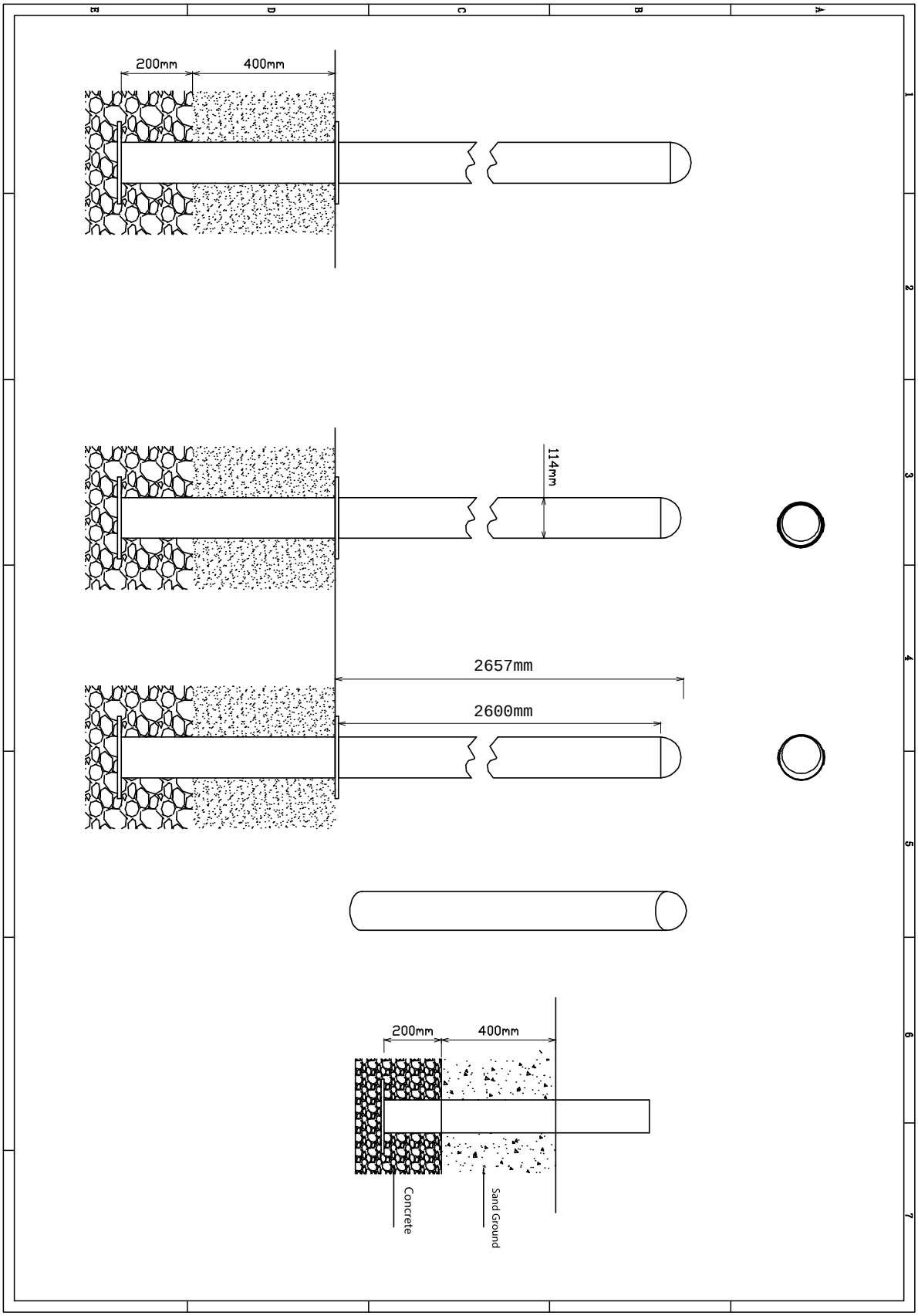

Staander

STAP 1 van 1

Omschrijving: Paalkap losdraaien en opnieuw bevestigen met loctite op het draadeind

1 st. Loctite

1

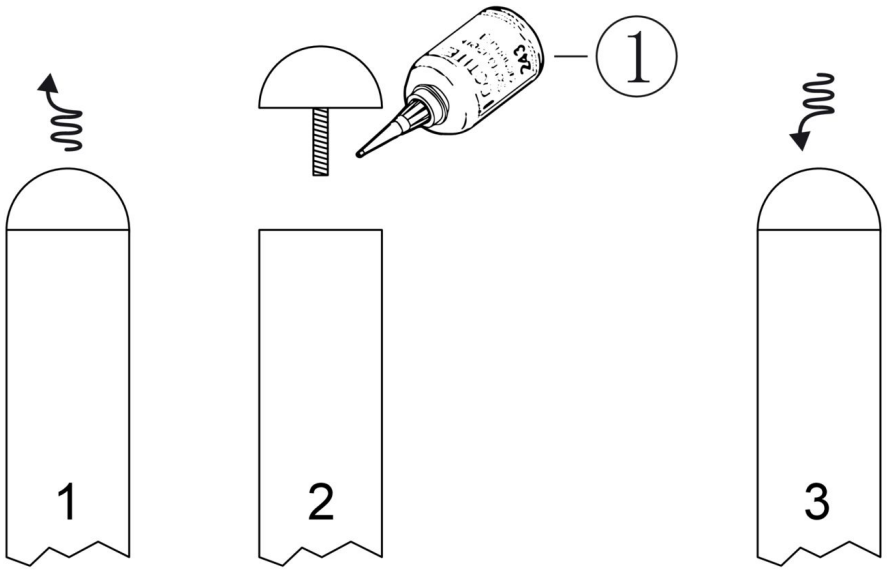

Bevestigings materiaal is per zakje verpakt en bovenstaande afbeelding zit in het zakje

Vloer vierkant 116,5×116,5

Hoofdafmetingen: 117x117cm

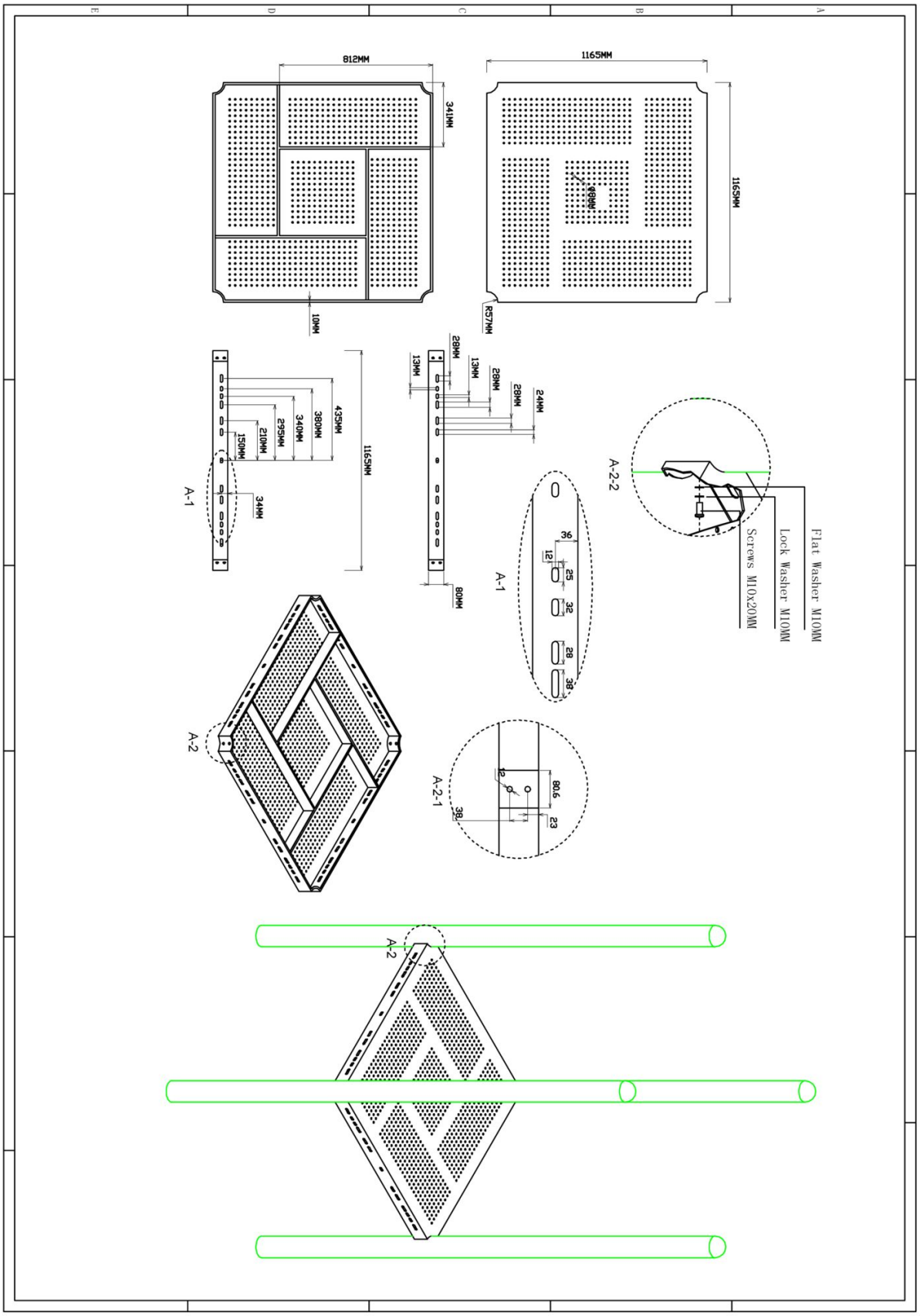

Vloer vierkant 116,5×116,5

STAP 1 van 2

Omschrijving: Bevestiging tussen vloer en staander

1 st. Vloer vierkant 116,5x116,5	**4 st.** Torx M10X30	**4 st.** Veerring M10	**4 st.** Ring M10 (middel)
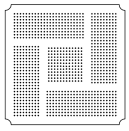	1 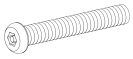	2 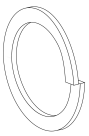	3 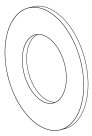

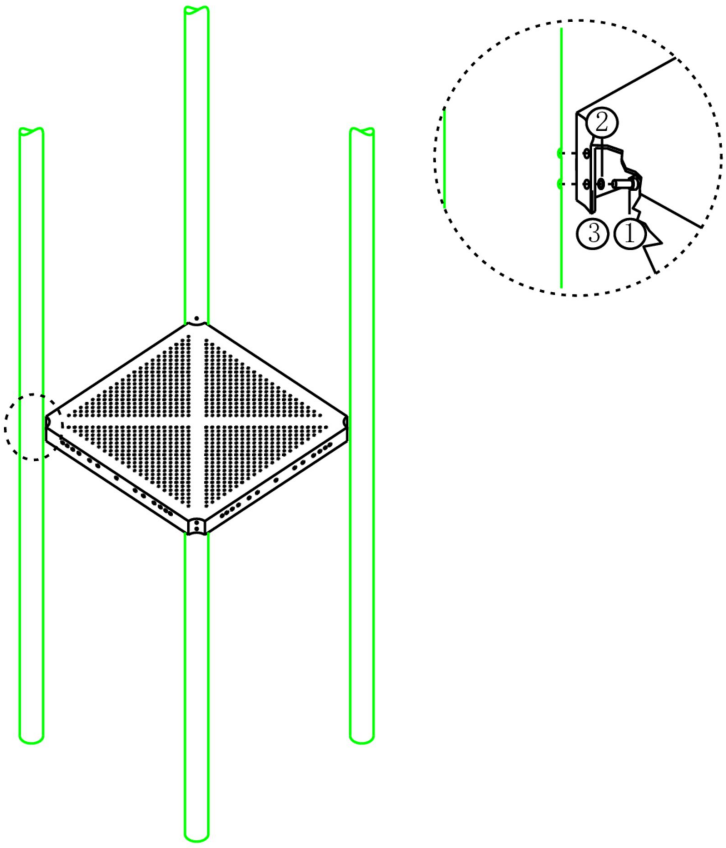

Bevestigings materiaal is per zakje verpakt en bovenstaande afbeelding zit in het zakje

Vloer vierkant 116,5×116,5

STAP 2 van 2

Omschrijving: De strips op lengte maken met de slijptol of kniptang. Vervolgens aan de binnenkant van de vloeren vast kitten zodat de gaten afgedekt zijn. Er mag geen vingerbeknelling aanwezig zijn

4 st. Vloerstrip	**1 st.** Kitspuit
1	2

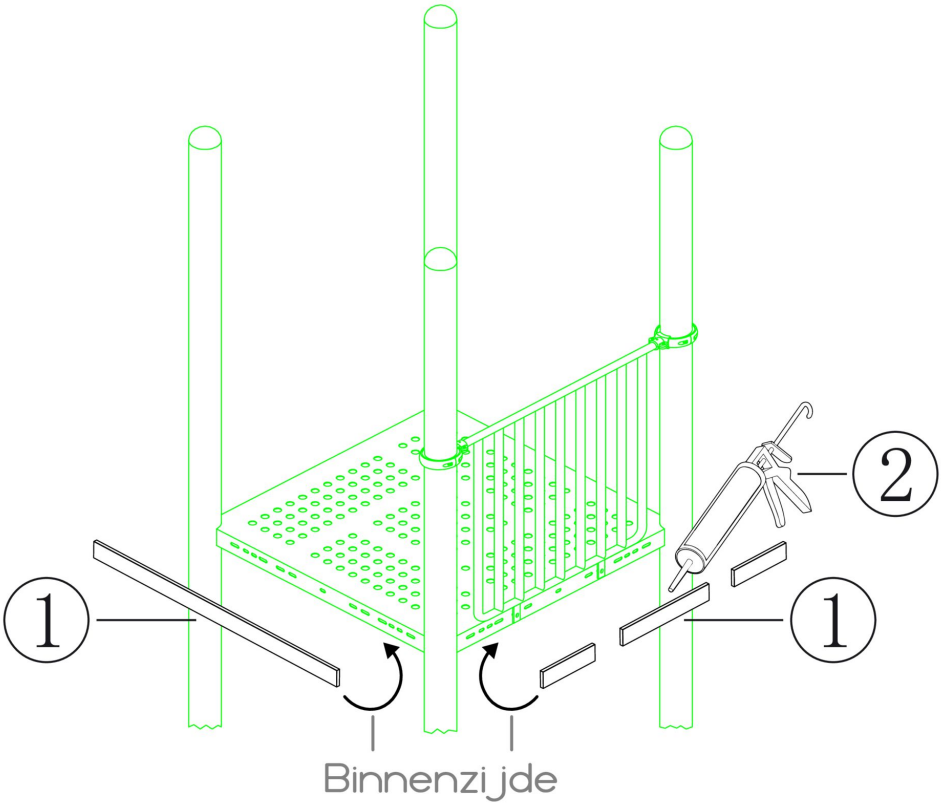

Bevestigings materiaal is per zakje verpakt en bovenstaande afbeelding zit in het zakje

Balustrade metaal

Hoofdafmetingen: 105x101cm

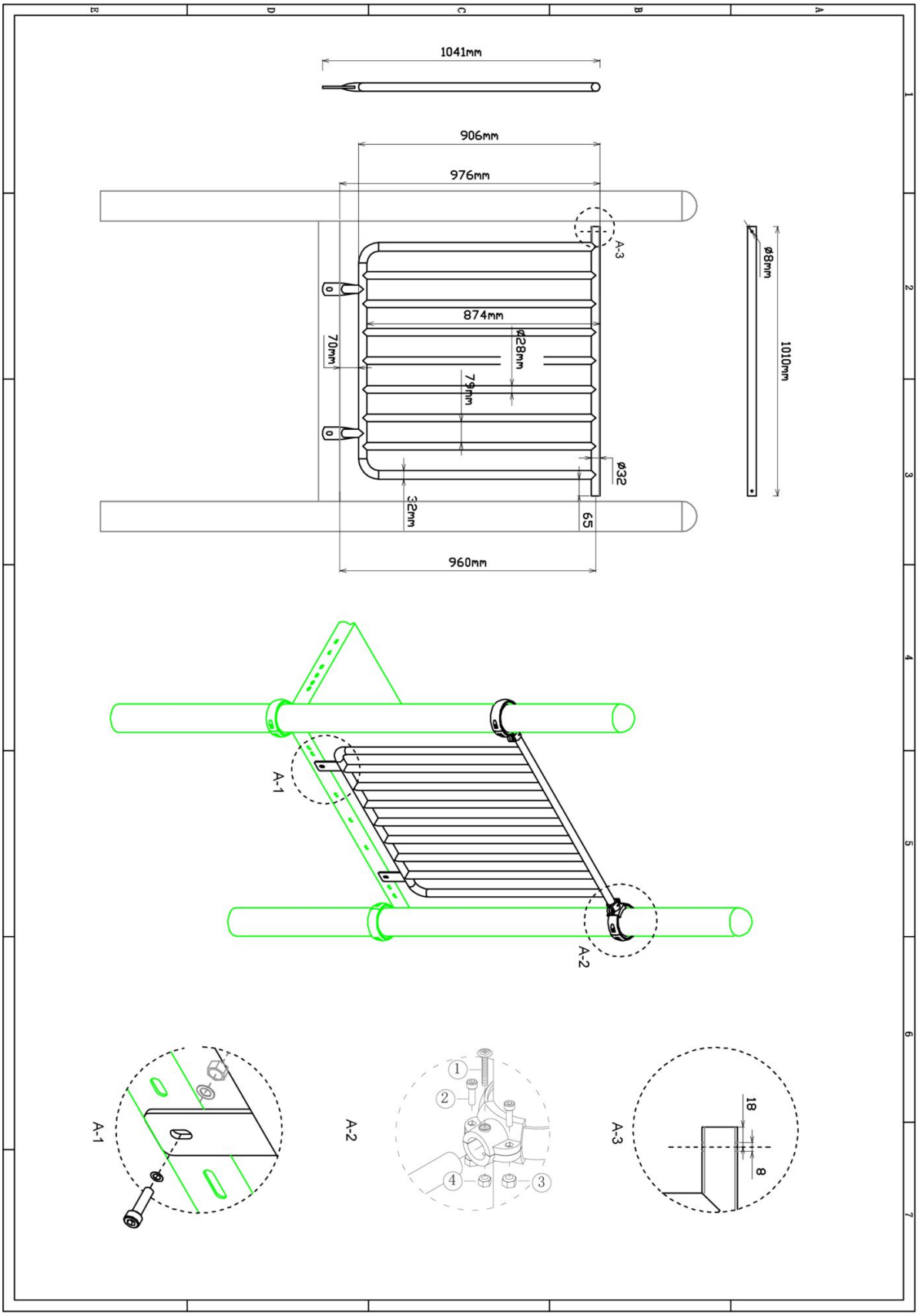

Balustrade metaal

STAP 1 van 1

Omschrijving: Bevestiging tussen de vloer/staander

1 st. Balustrade metaal	**2 st.** Small clamp + ring	**2 st.** Afdekdop M10	**2 st.** Kruiskop M6X65
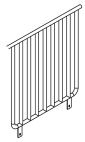		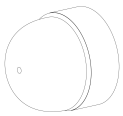	1
4 st. Torx M8X20	**4 st.** Lock Moer M8	**2 st.** Lock Moer M6	**2 st.** Bout M10X25
2 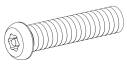	3 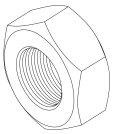	4 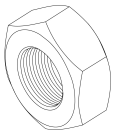	5 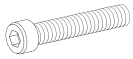
4 st. Ring M10 (middel)	**2 st.** Lock Moer M10		
6 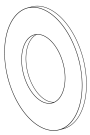	7 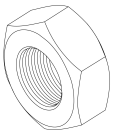		

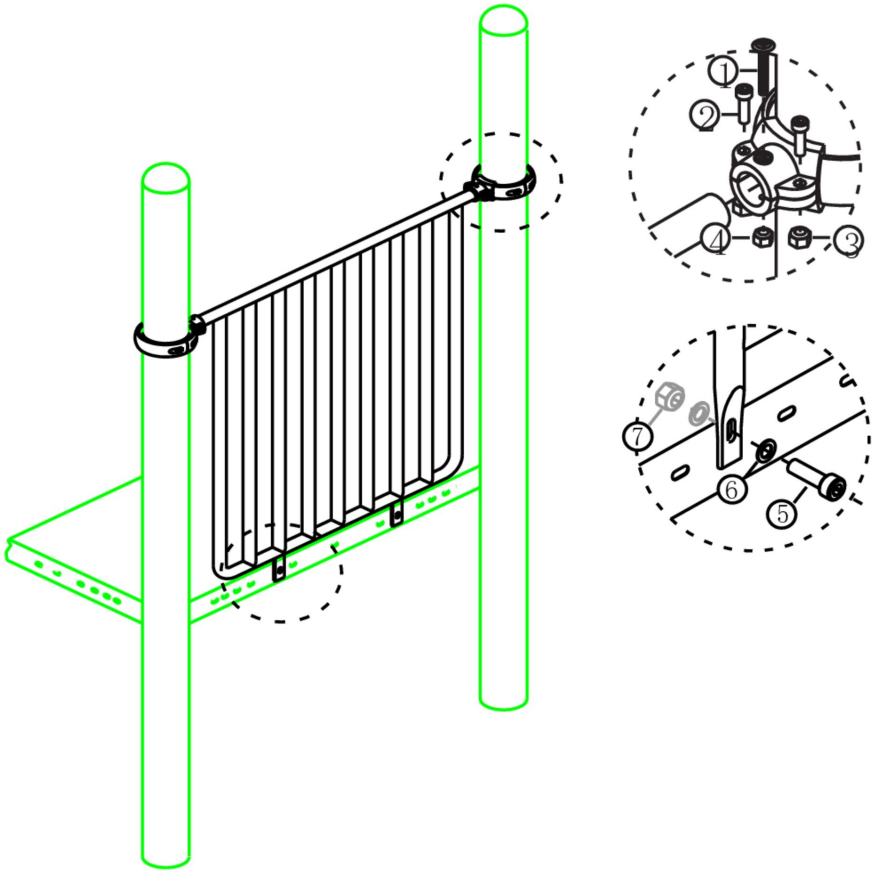

Bevestigings materiaal is per zakje verpakt en bovenstaande afbeelding zit in het zakje

Hekje tbv: B, Pod en Curly Climber

Hoofdafmetingen: 152x101cm

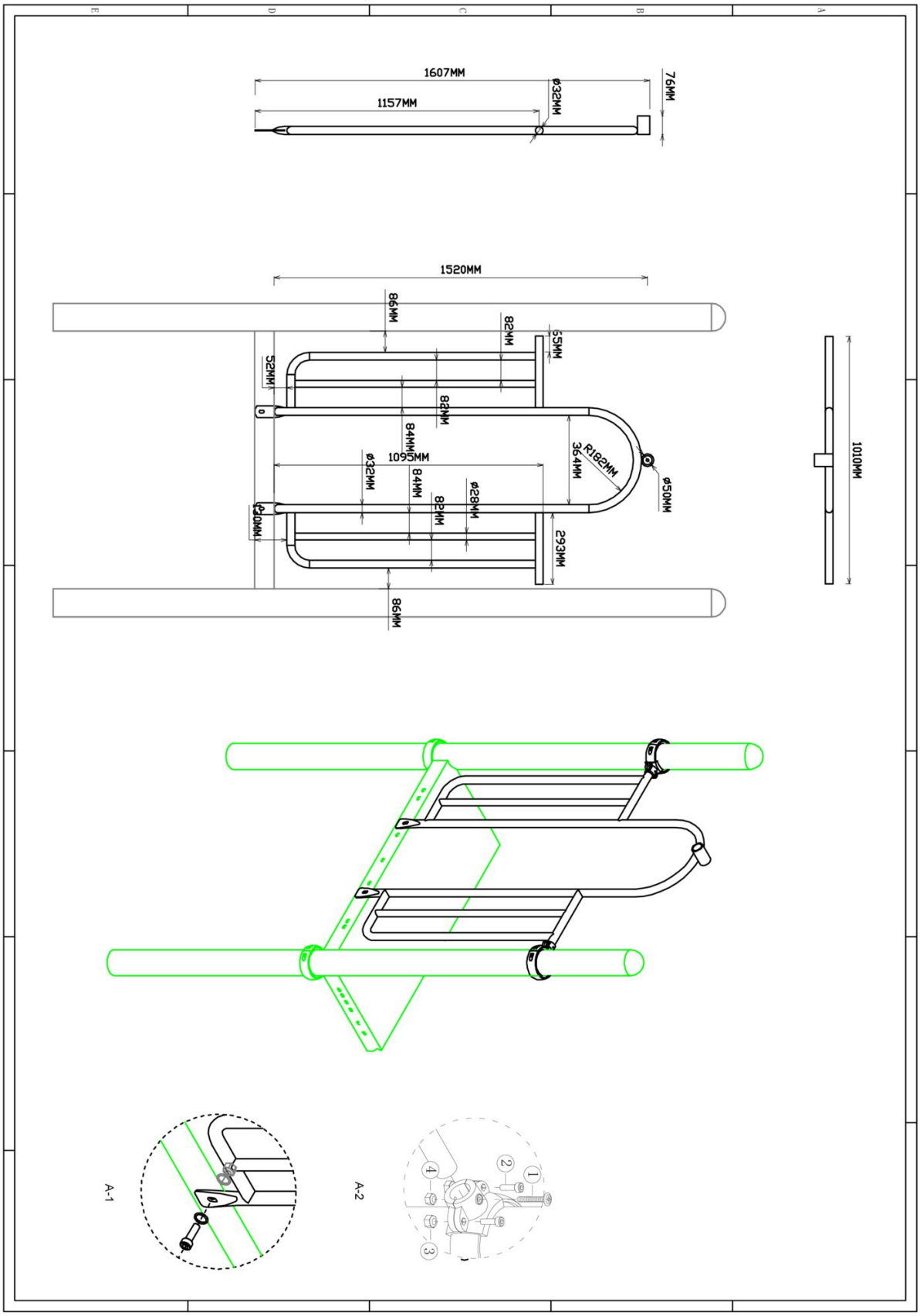

Hekje tbv: B, Pod en Curly Climber

STAP 1 van 1

Omschrijving: Bevestiging van het hek tussen de vloer/staander

1 st. Hekje tbv: B, Pod en Curly Climber	**2 st.** Small clamp + ring	**2 st.** Afdekdop M10	**2 st.** Kruiskop M6X65
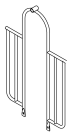		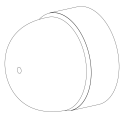	1
4 st. Torx M8X20	**4 st.** Lock Moer M8	**2 st.** Lock Moer M6	**2 st.** Bout M10X25
2 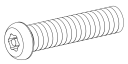	3 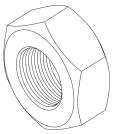	4 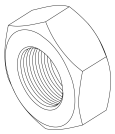	5 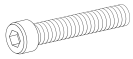
4 st. Ring M10 (middel)	**2 st.** Lock Moer M10		
6 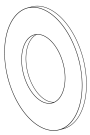	7 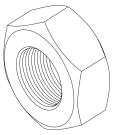		

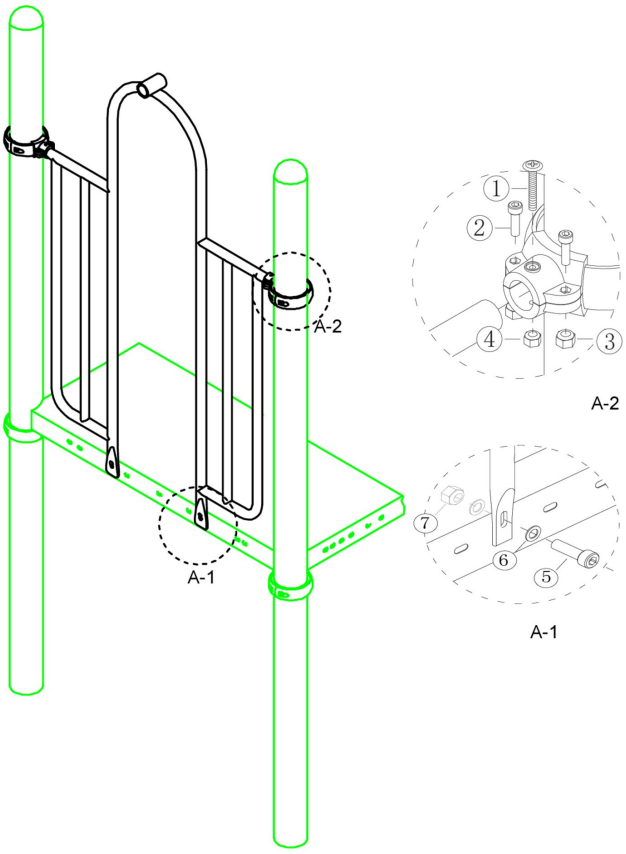

Bevestigings materiaal is per zakje verpakt en bovenstaande afbeelding zit in het zakje

150cm Curly climber

Hoofdafmetingen: 364x67cm

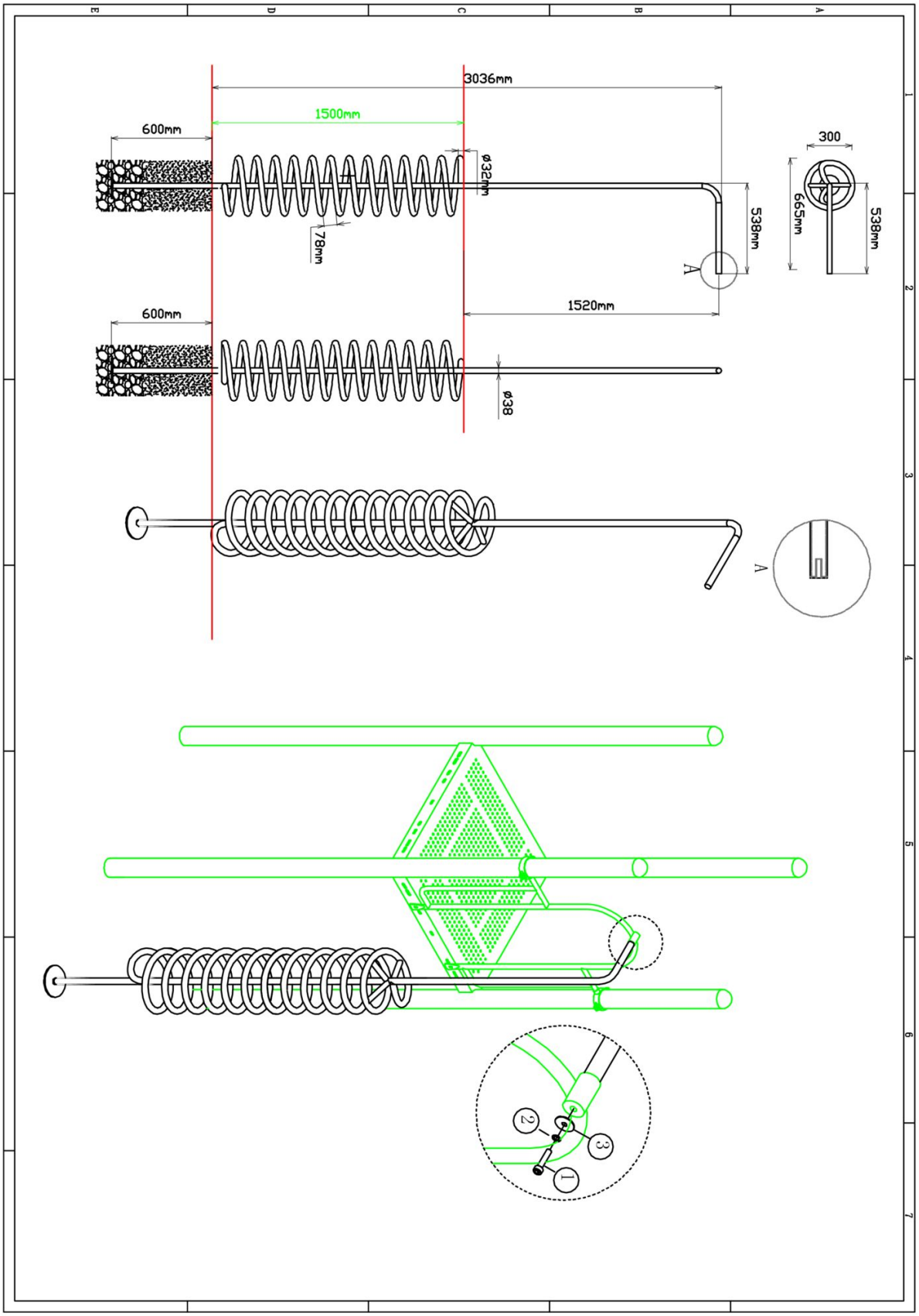

150cm Curly climber

STAP 1 van 1

Omschrijving: Bevestiging tussen Curly climber en hek

1 st. 150cm Curly climber	**1 st.** Torx M10X30	**1 st.** Veerring M10	**1 st.** Ring M10 (middel)
	1 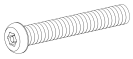	2 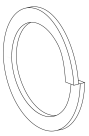	3 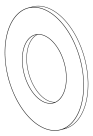

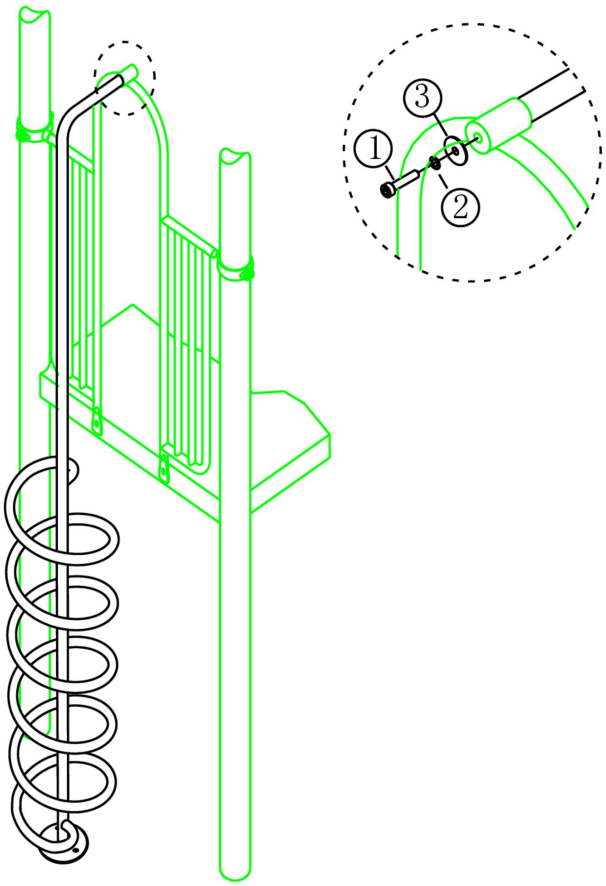

Bevestigings materiaal is per zakje verpakt en bovenstaande afbeelding zit in het zakje

Hekje tbv glijstang

Hoofdafmetingen: 152x101cm

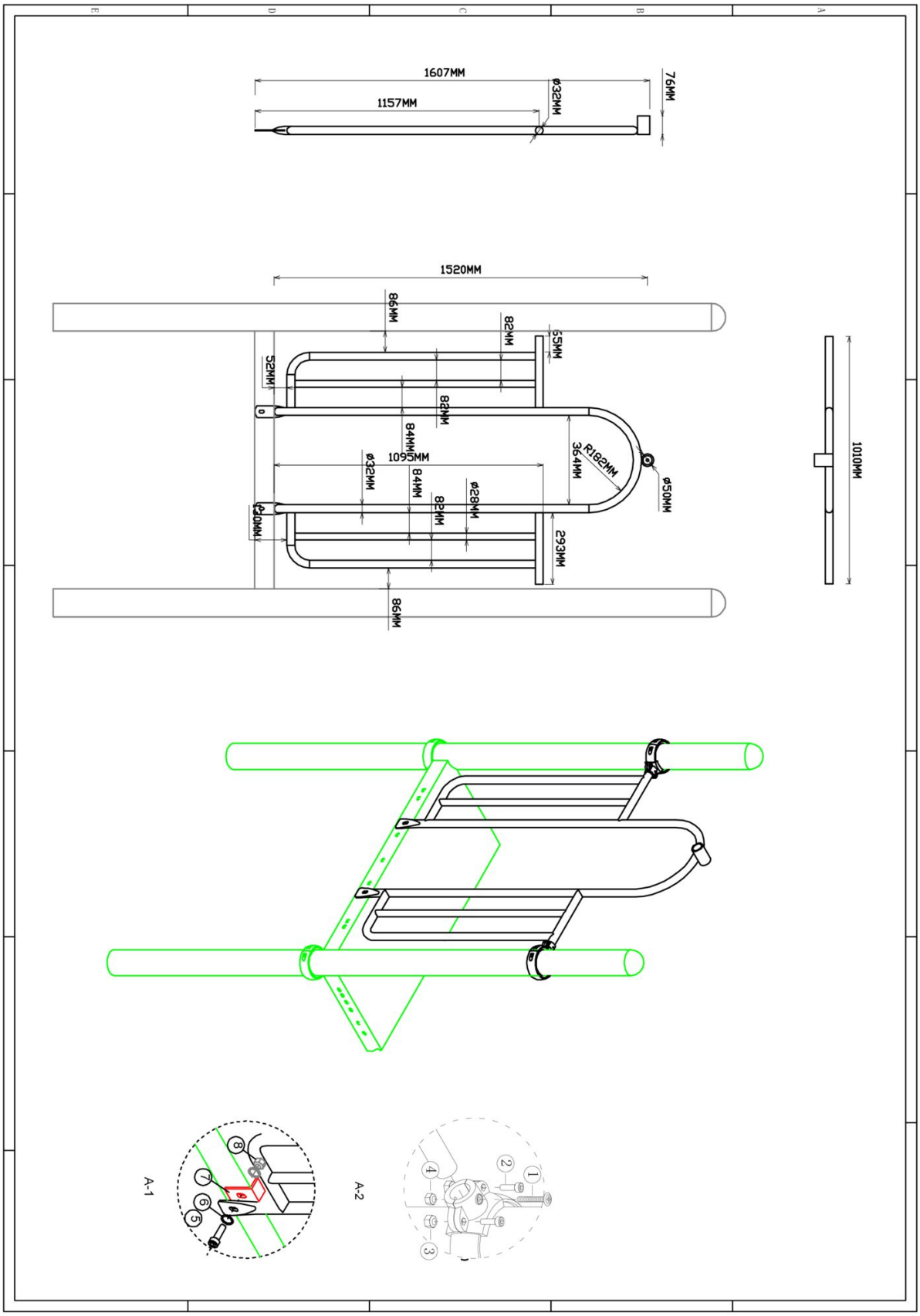

Hekje tbv glijstang

STAP 1 van 1

Omschrijving: Bevestiging van het hek tussen de vloer/staander

1 st. Hekje tbv glijstang	**2 st.** Small clamp + ring	**2 st.** Afdekdop M10	**2 st.** Kruiskop M6X65
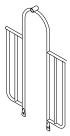		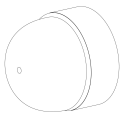	1
4 st. Torx M8X20	**4 st.** Lock Moer M8	**2 st.** Lock Moer M6	**2 st.** Bout M10X25
2 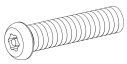	3 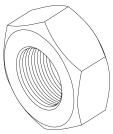	4 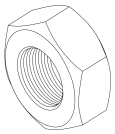	5 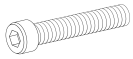
4 st. Ring M10 (middel)	**2 st.** Hoekje	**2 st.** Lock Moer M10	
6 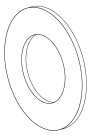	7	8 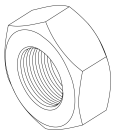	

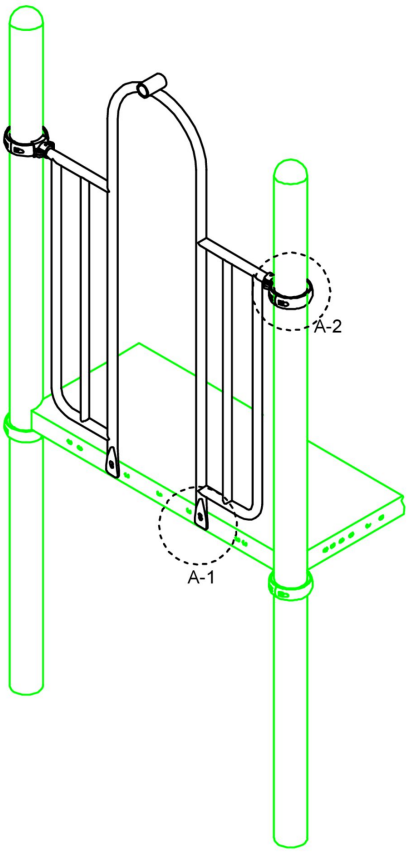

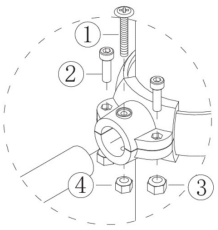

A-2

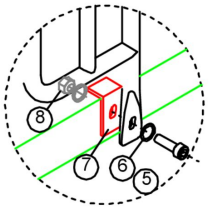

A-1

Het hoekje voorkomt koordjesbeknelling bij de aansluiting tussen de vloer en het hekje.

Bevestigings materiaal is per zakje verpakt en bovenstaande afbeelding zit in het zakje

120cm Glijstang

Hoofdafmetingen: 332x42

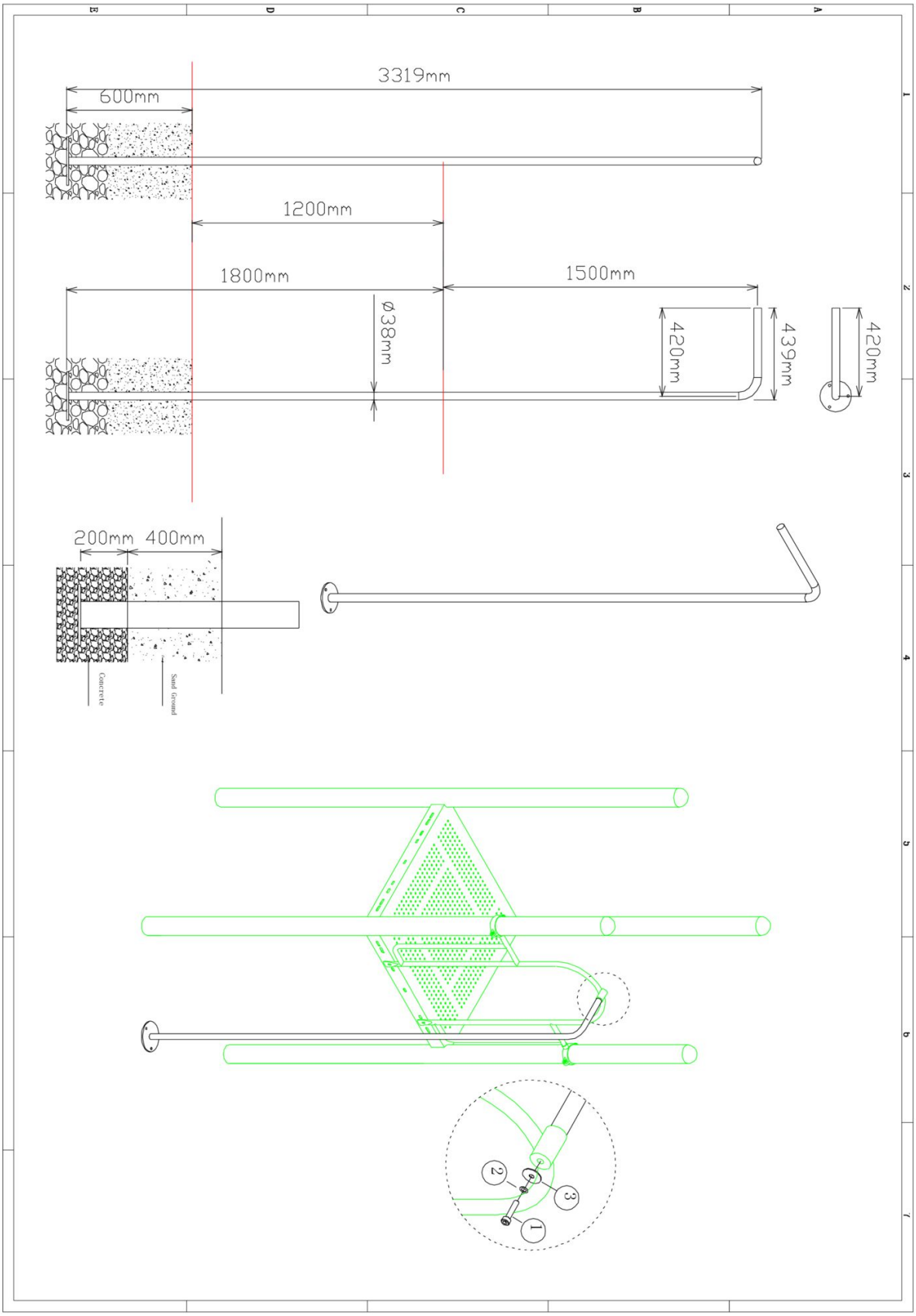

120cm Glijstang

STAP 1 van 1

Omschrijving: Bevestiging tussen de glijstang en het hek

1 st. 120cm Glijstang	**1 st.** Torx M10X30	**1 st.** Veerring M10	**1 st.** Ring M10 (groot)
	1 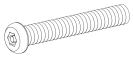	2 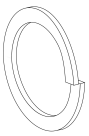	3 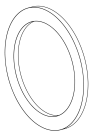

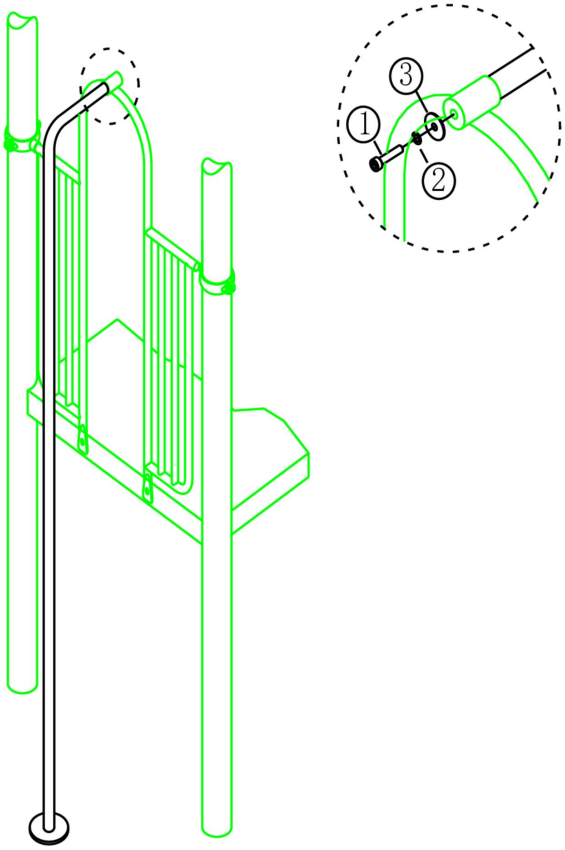

Bevestigings materiaal is per zakje verpakt en bovenstaande afbeelding zit in het zakje

Hekje zonder bevestiging (boven)

Hoofdafmetingen: 152x101cm

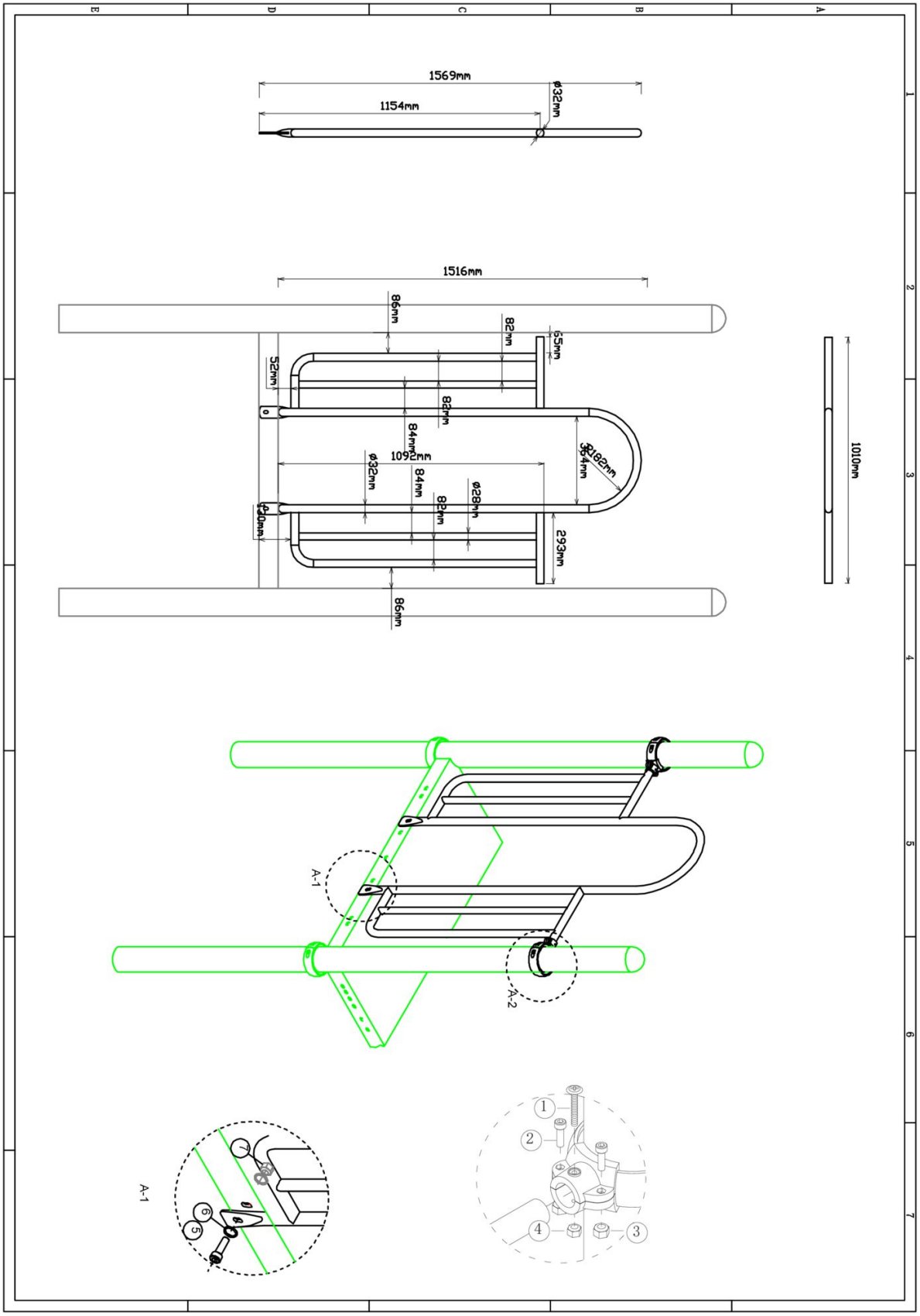

Hekje zonder bevestiging (boven)

STAP 1 van 1

Omschrijving: Bevestiging van het hek tussen de vloer/staander

1 st. Hekje zonder bevestiging (boven)	**2 st.** Small clamp + ring	**2 st.** Afdekdop M10	**2 st.** Kruiskop M6X65
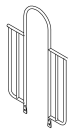		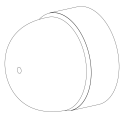	1
4 st. Torx M8X20	**4 st.** Lock Moer M8	**2 st.** Lock Moer M6	**2 st.** Bout M10X25
2 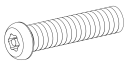	3 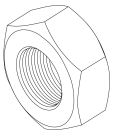	4 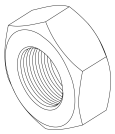	5 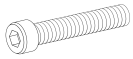
4 st. Ring M10 (middel)	**2 st.** Lock Moer M10		
6 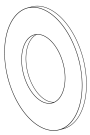	7 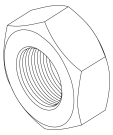		

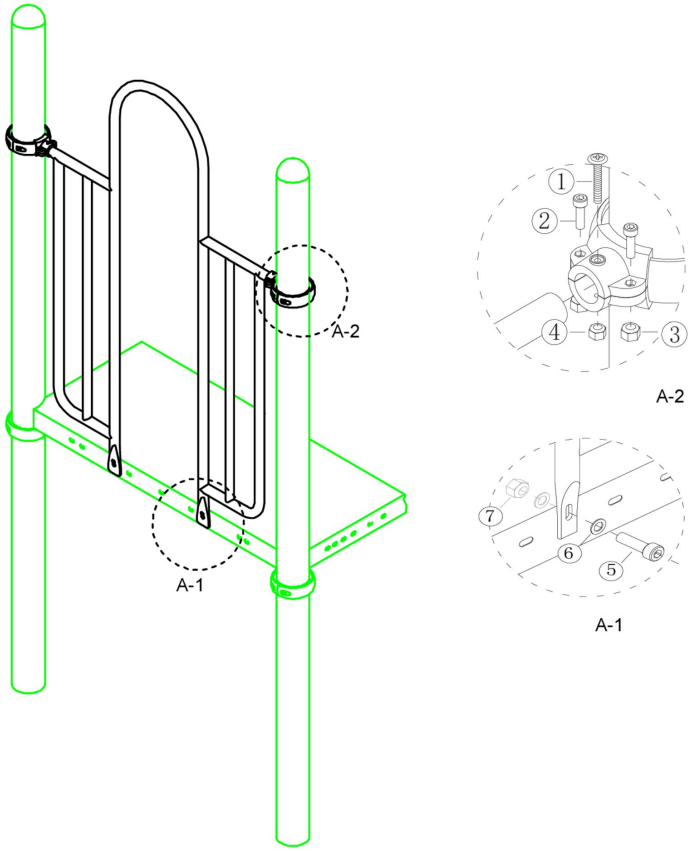

Bevestigings materiaal is per zakje verpakt en bovenstaande afbeelding zit in het zakje

Stangenopgang 120cm

Hoofdafmetingen: 3,2x101 (stang 2x)

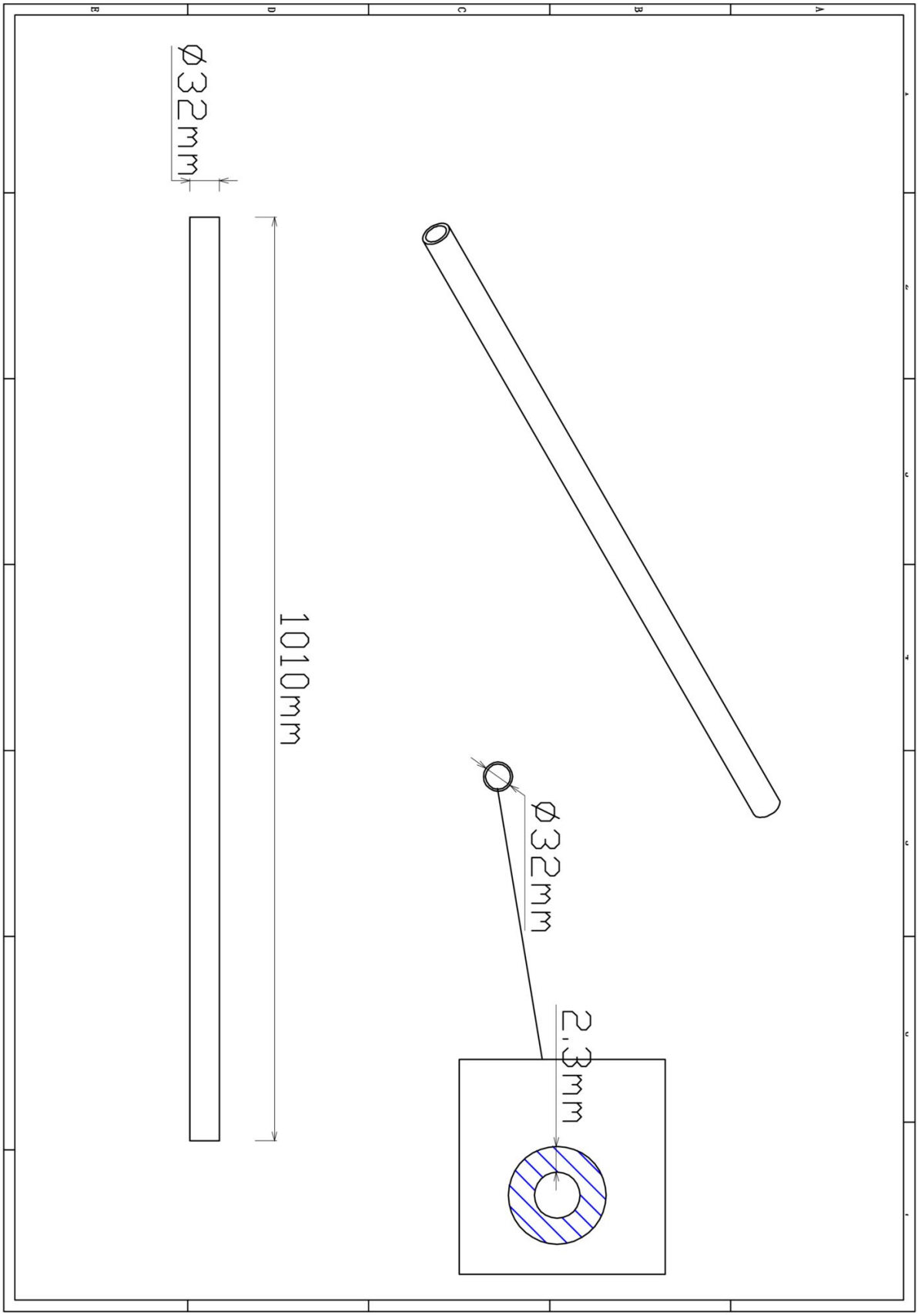

Stangenopgang 120cm

STAP 1 van 3

Omschrijving: Zelftap bouten aanbrengen aan de binnenkant van de palen

4 st. Zeskant M3X16 Zelftap

1

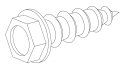

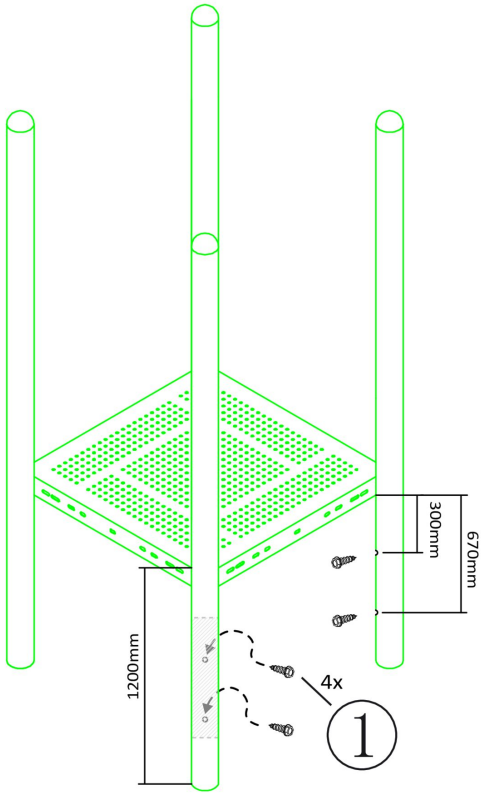

Bevestigings materiaal is per zakje verpakt en bovenstaande afbeelding zit in het zakje

Copyright 2022 | TnT Speeltoestellen

Stangenopgang 120cm

STAP 2 van 3

Omschrijving: Koppelingsring over de schroef schuiven en vastzetten zodat de schroef niet meer zichtbaar is en de ring door de schroef niet kan zakken op de paal

4 st. Small clamp + ring

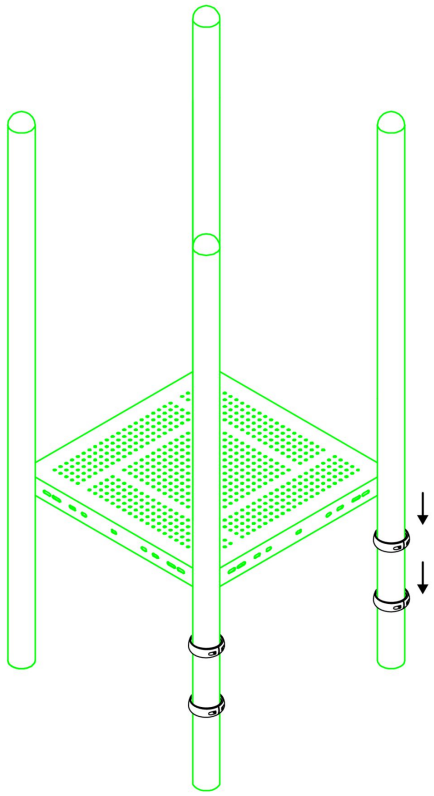

Bevestigings materiaal is per zakje verpakt en bovenstaande afbeelding zit in het zakje

Stangenopgang 120cm

STAP 3 van 3

Omschrijving: Stang vastzetten met behulp van de klemmen

4 st. Kruiskop M6X65	**8 st.** Torx M8X20
1	2 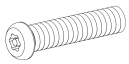
8 st. Lock Moer M8	**4 st.** Lock Moer M6
3 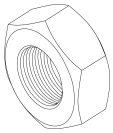	4 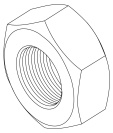

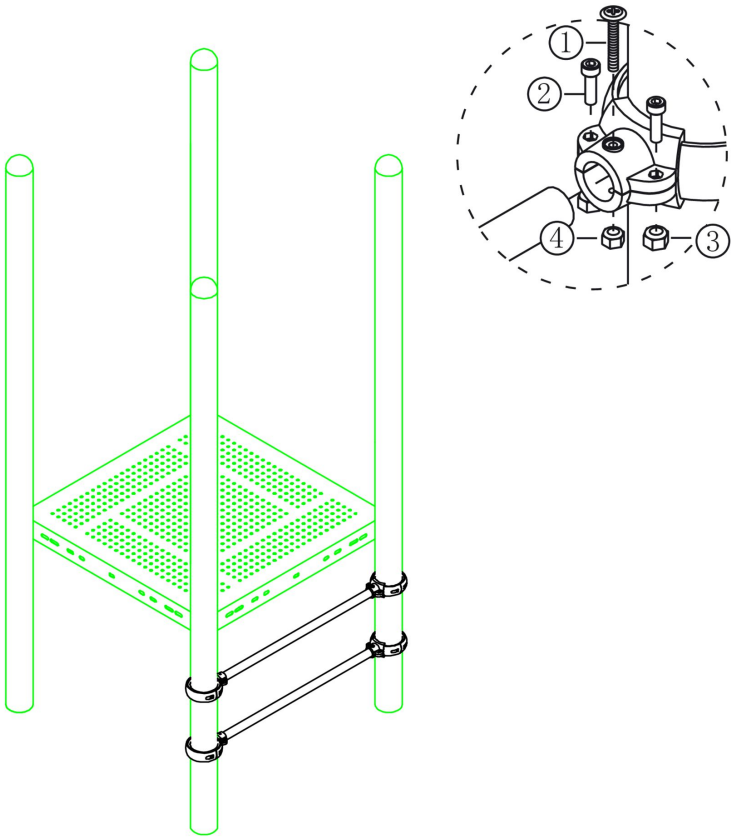

Bevestigings materiaal is per zakje verpakt en bovenstaande afbeelding zit in het zakje

120cm trap

Hoofdafmetingen: 185x64x19cm

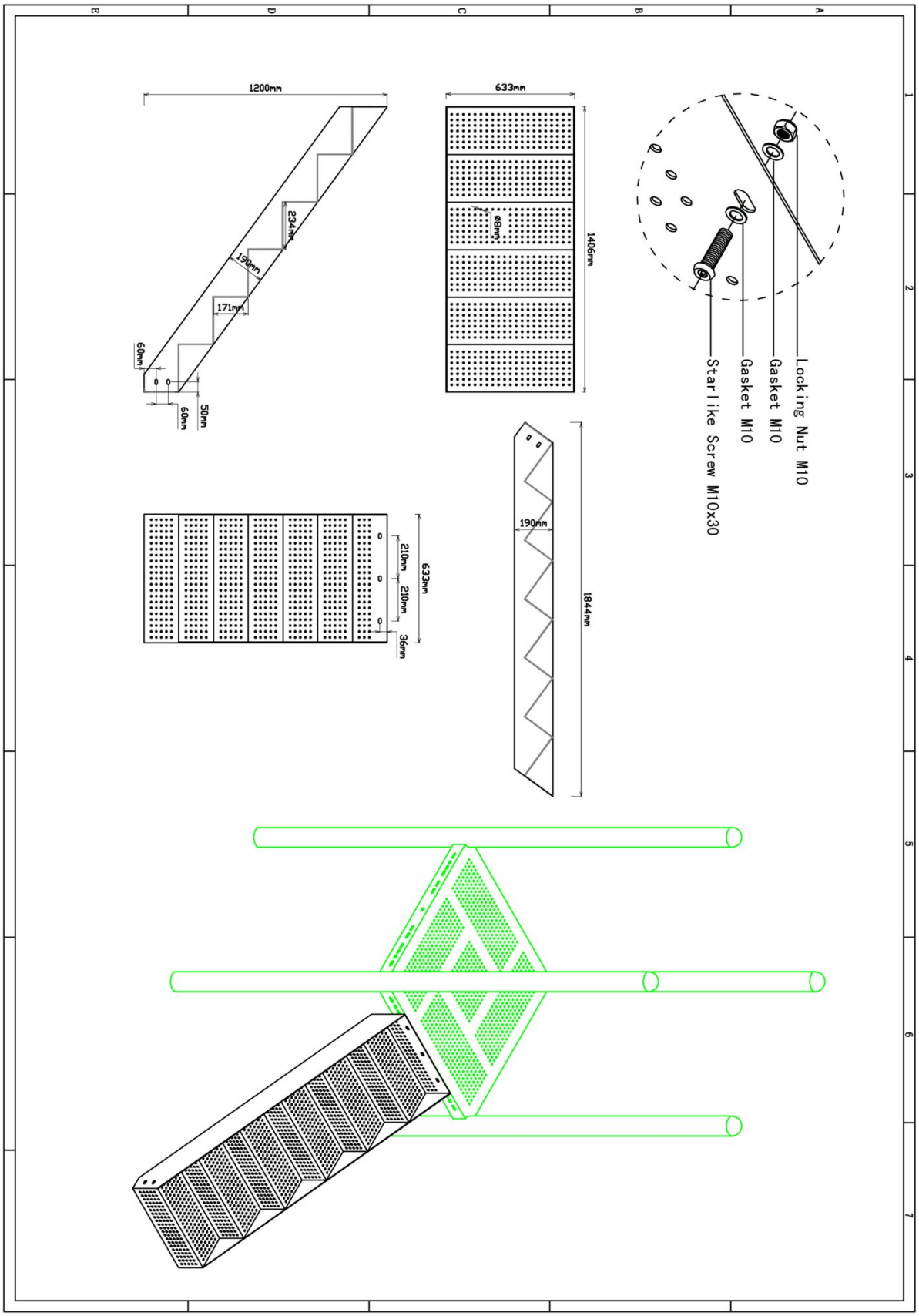

120cm trap

STAP 1 van 1

Omschrijving: Bevestiging van de trap aan de vloer

1 st. 120cm trap	**3 st.** Afdekdop M10	**3 st.** Torx M10X25	**6 st.** Ring M10 (groot)
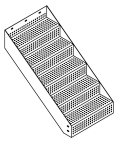	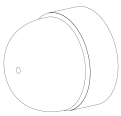	1 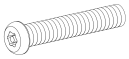	2 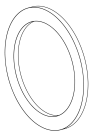
3 st. Lock Moer M10			
3 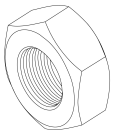			

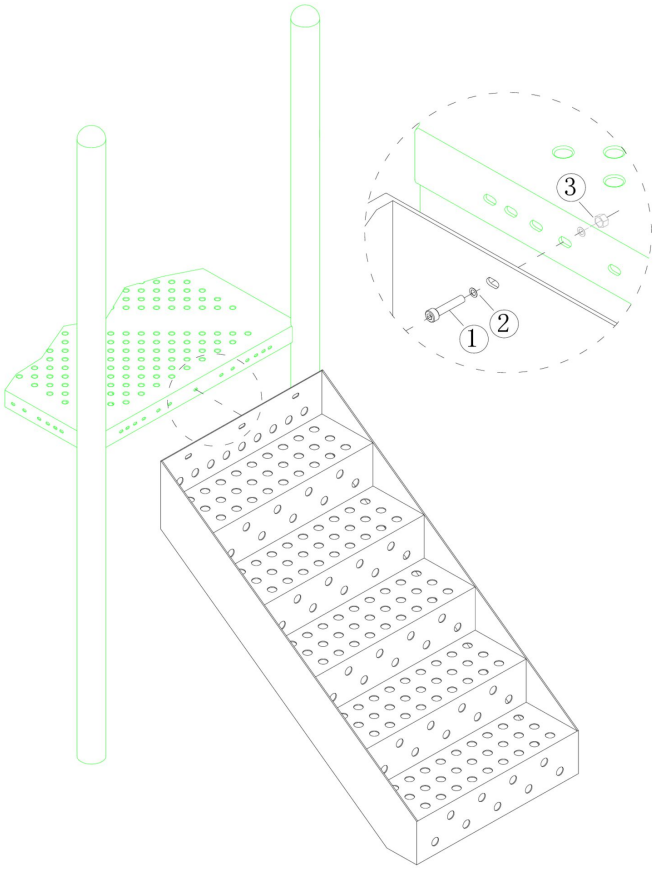

Bevestigings materiaal is per zakje verpakt en bovenstaande afbeelding zit in het zakje

120cm trapleuning (per 2 stuks)

Hoofdafmetingen: 278x145xcm

Copyright 2022 | TnT Speeltoestellen

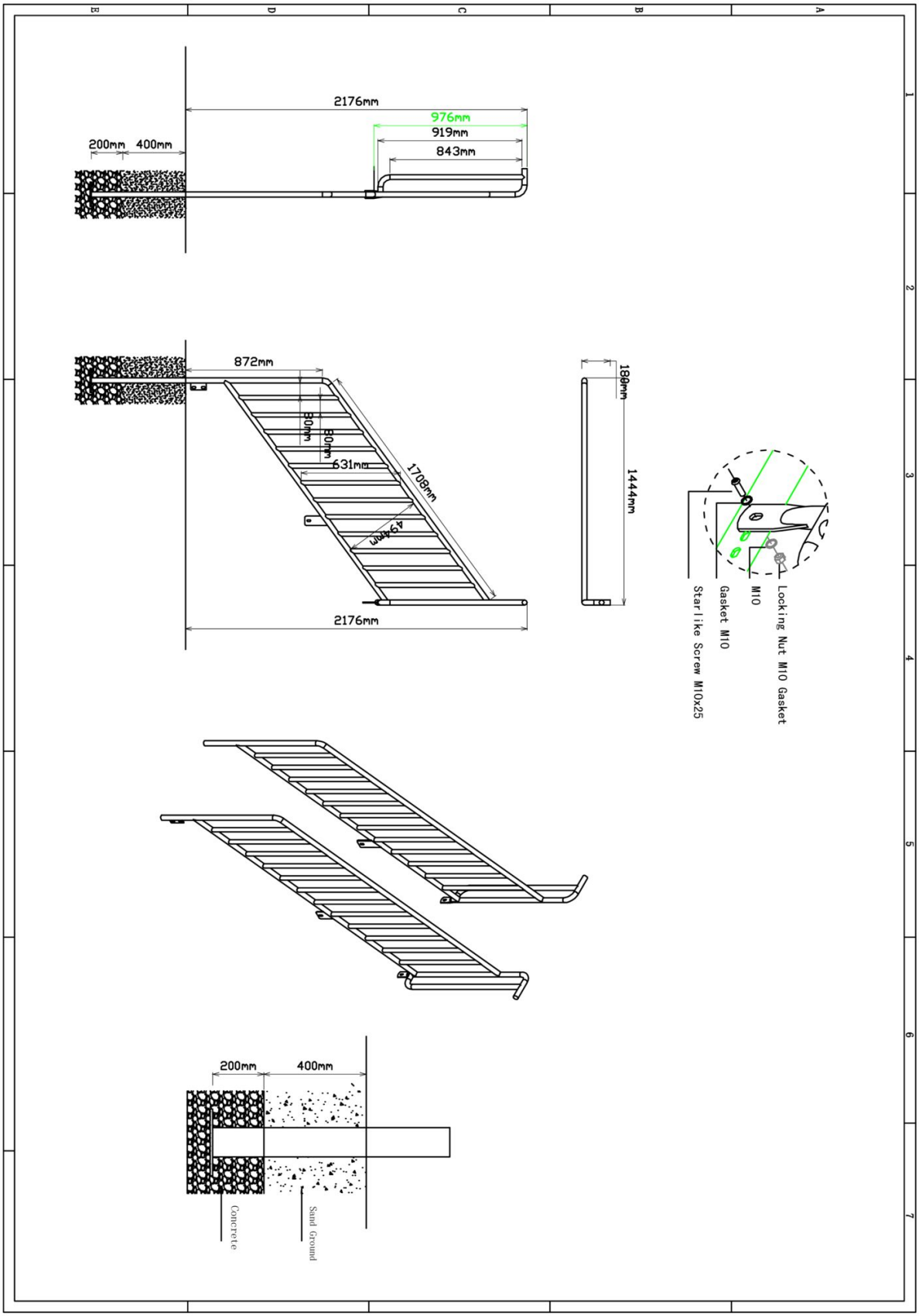
2176mm
976mm
919mm
843mm
200mm
400mm
872mm
80mm
80mm
631mm
1708mm
49mm
2176mm
180mm
1444mm
Locking Nut M10 Gasket
M10
Gasket M10
Starlike Screw M10x25
200mm
400mm
Concrete
Sand Ground

120cm trapleuning (per 2 stuks)

STAP 1 van 1

Omschrijving: Bevestiging van de trapleuning aan de trap/vloer en staander

1 st. 120cm trapleuning (per 2 stuks)	**2 st.** Small clamp + ring	**6 st.** Afdekdop M10	**2 st.** Kruiskop M6X65
		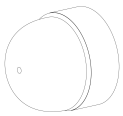	1
4 st. Torx M8X20	**4 st.** Lock Moer M8	**2 st.** Lock Moer M6	**6 st.** Torx M10X25
2 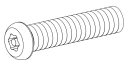	3 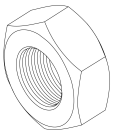	4 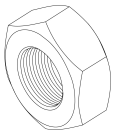	5 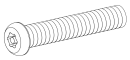
12 st. Ring M10 (groot)	**6 st.** Lock Moer M10		
6 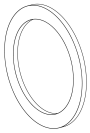	7 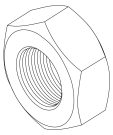		

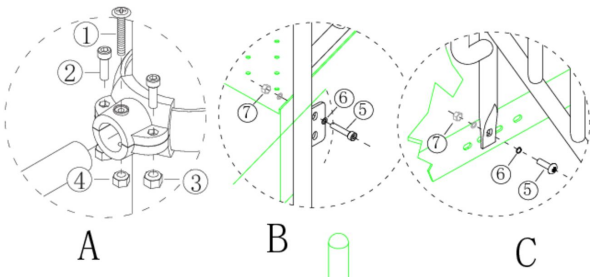

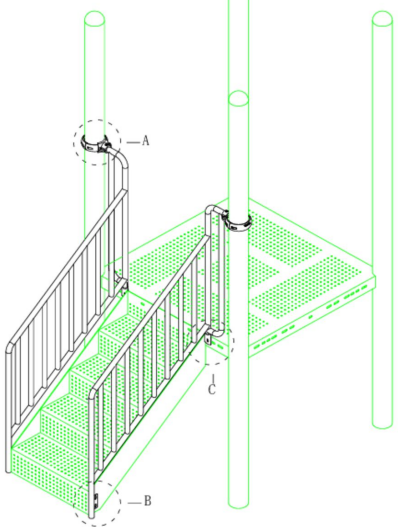

Bevestigings materiaal is per zakje verpakt en bovenstaande afbeelding zit in het zakje

Hek voor RVS glijbaan

Hoofdafmetingen: 104x101cm

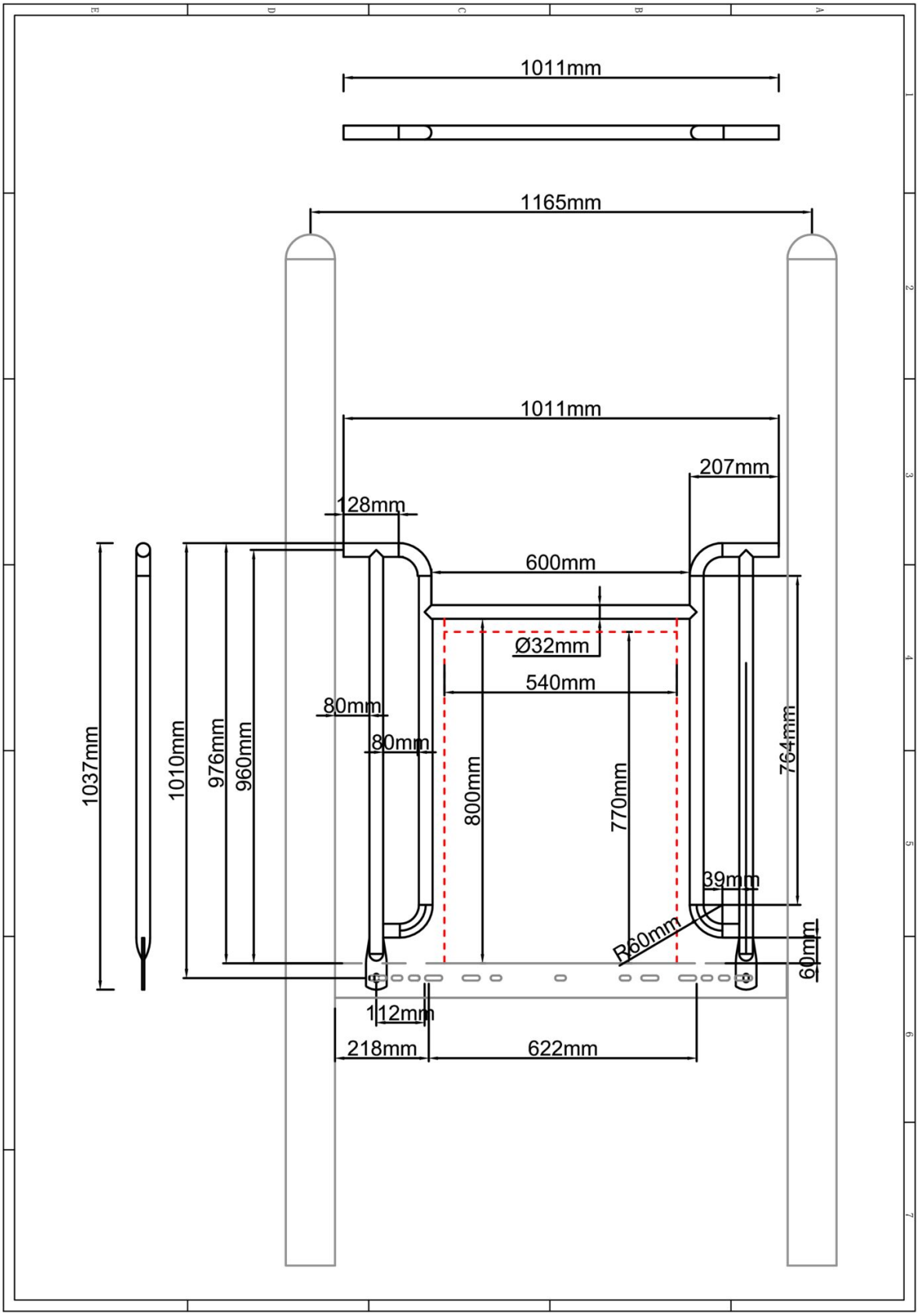

Hek voor RVS glijbaan

STAP 1 van 1

Omschrijving: Bevestiging tussen de vloer/staander en het hekje

1 st. Hek voor RVS glijbaan	**2 st.** Small clamp + ring	**2 st.** Afdekdop M10	**2 st.** Kruiskop M6X65
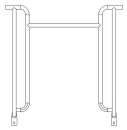		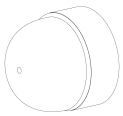	1
4 st. Torx M8X20	**4 st.** Lock Moer M8	**4 st.** Lock Moer M6	**2 st.** Bout M10X25
2 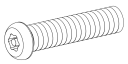	3 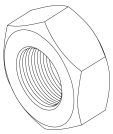	4 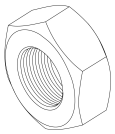	5 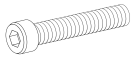
4 st. Ring M10 (middel)	**2 st.** Lock Moer M10		
6 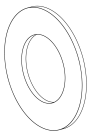	7 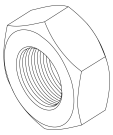		

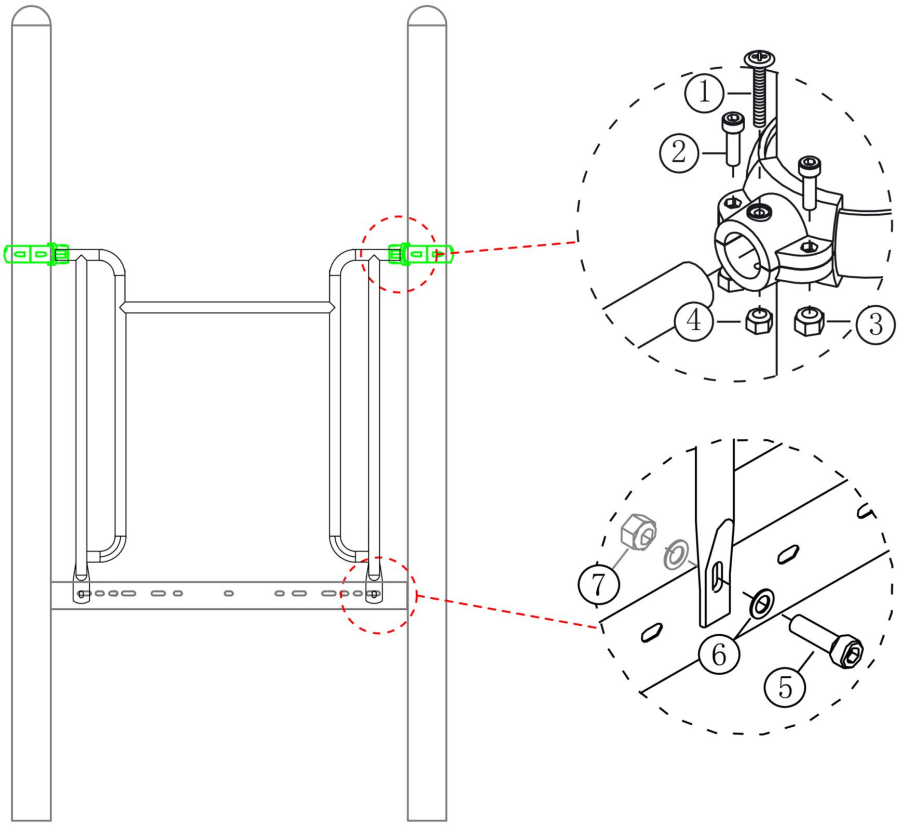

Bevestigings materiaal is per zakje verpakt en bovenstaande afbeelding zit in het zakje

RVS Glijbaan 150cm

Hoofdafmetingen: 250x221cm

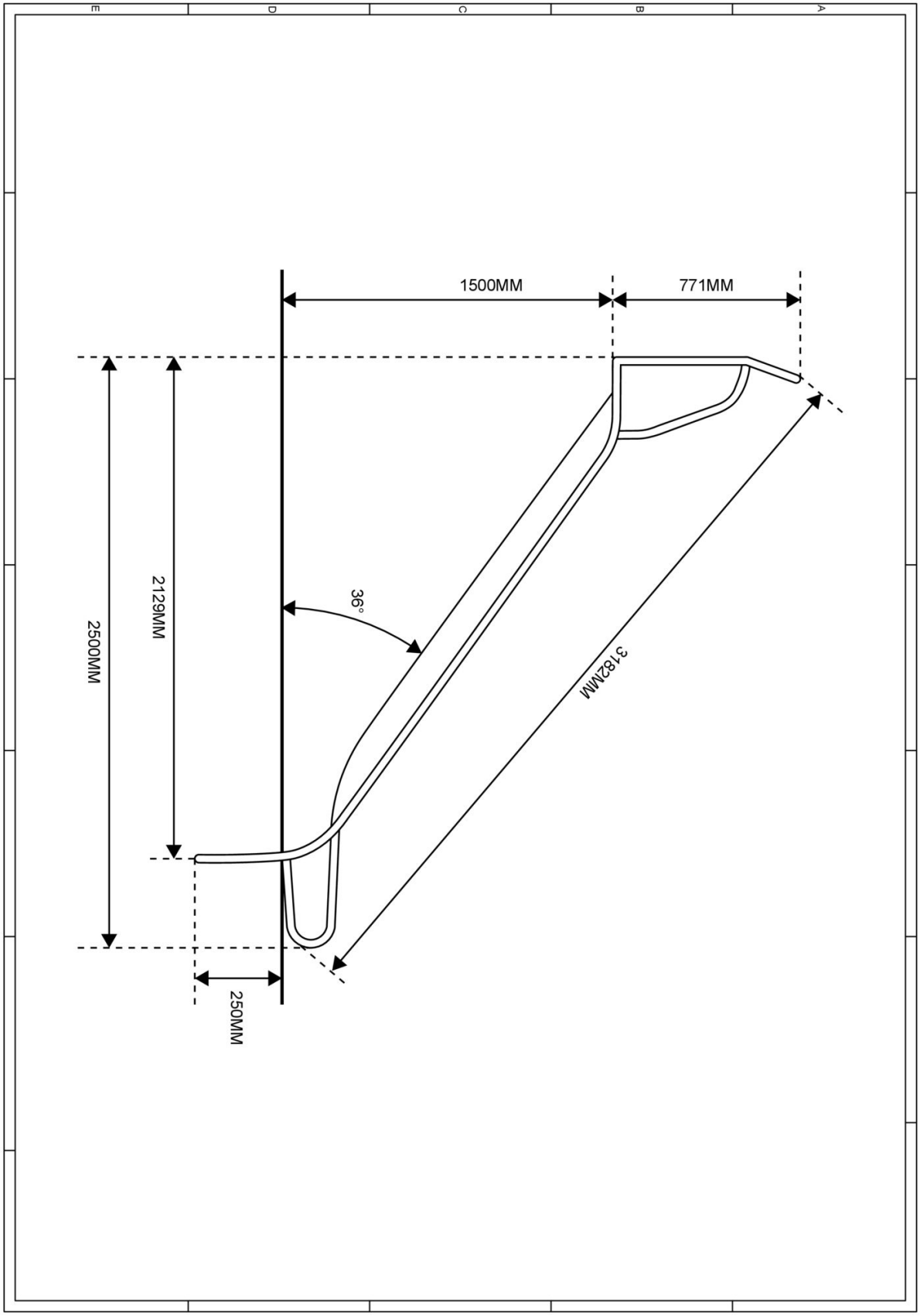

RVS Glijbaan 150cm

STAP 1 van 2

Omschrijving: Bevestigings gaten in de vloer boren volgens schema

1 st. Boormachine	**1 st.** Boortje 6,5mm	**1 st.** Boortje 12,5mm
	1	2

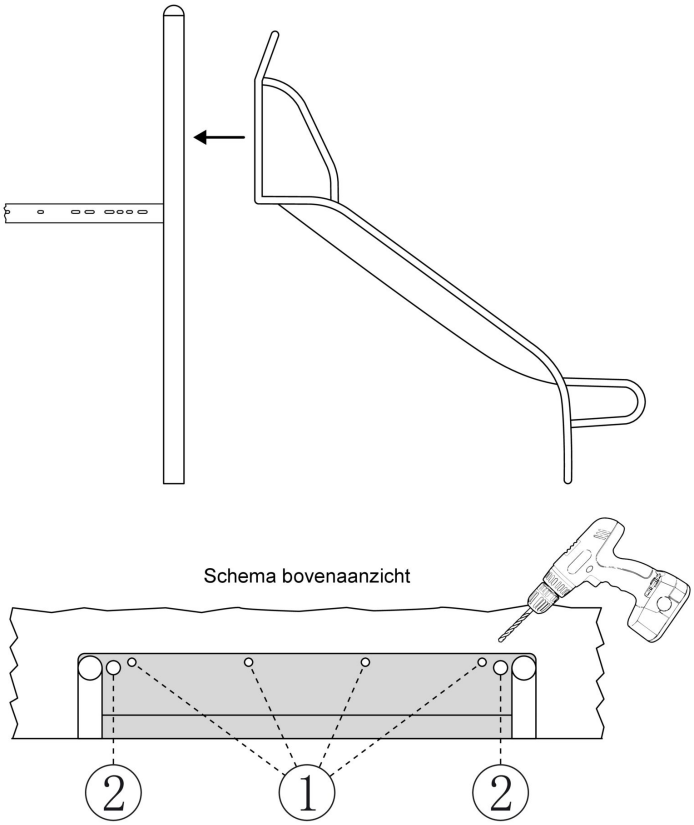

Bevestigings materiaal is per zakje verpakt en bovenstaande afbeelding zit in het zakje

RVS Glijbaan 150cm

STAP 2 van 2

Omschrijving: Glijbaan op de vloer bevestigen met bijgeleverde montagepakket.

1 st. RVS Glijbaan 90cm			
4 st. Bout M6X20	**4 st.** Ring M6 (middel)	**4 st.** Lock Moer M6	**4 st.** Afdekdop M6
1 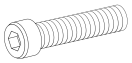	2 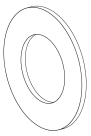	3 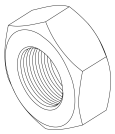	4 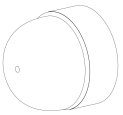
2 st. Slotbout M12X20	**2 st.** Ring M12 (middel)	**2 st.** Lock Moer M12	**2 st.** Afdekdop M12
5 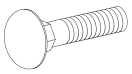	6 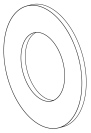	7 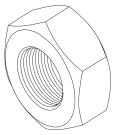	8 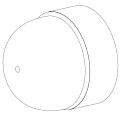

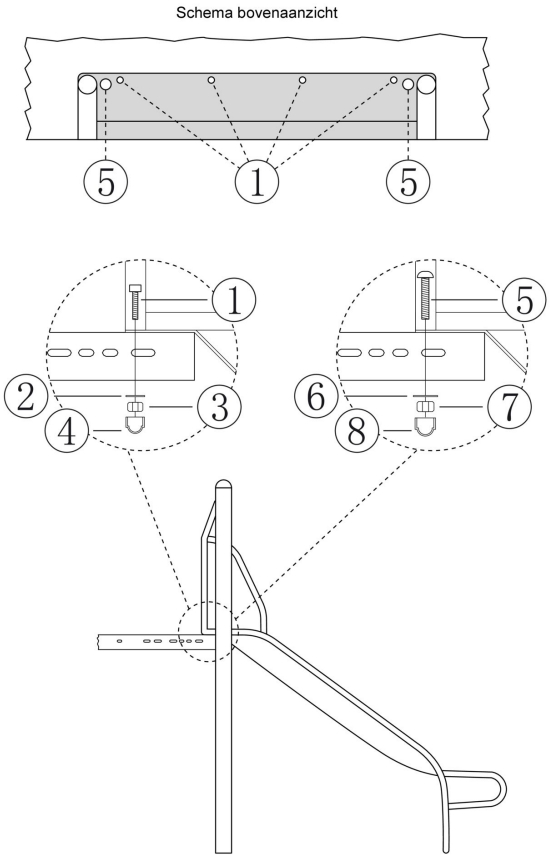

Bevestigings materiaal is per zakje verpakt en bovenstaande afbeelding zit in het zakje

30cm tussenstap vierkante vloer

Hoofdafmetingen: 98x37x18cm

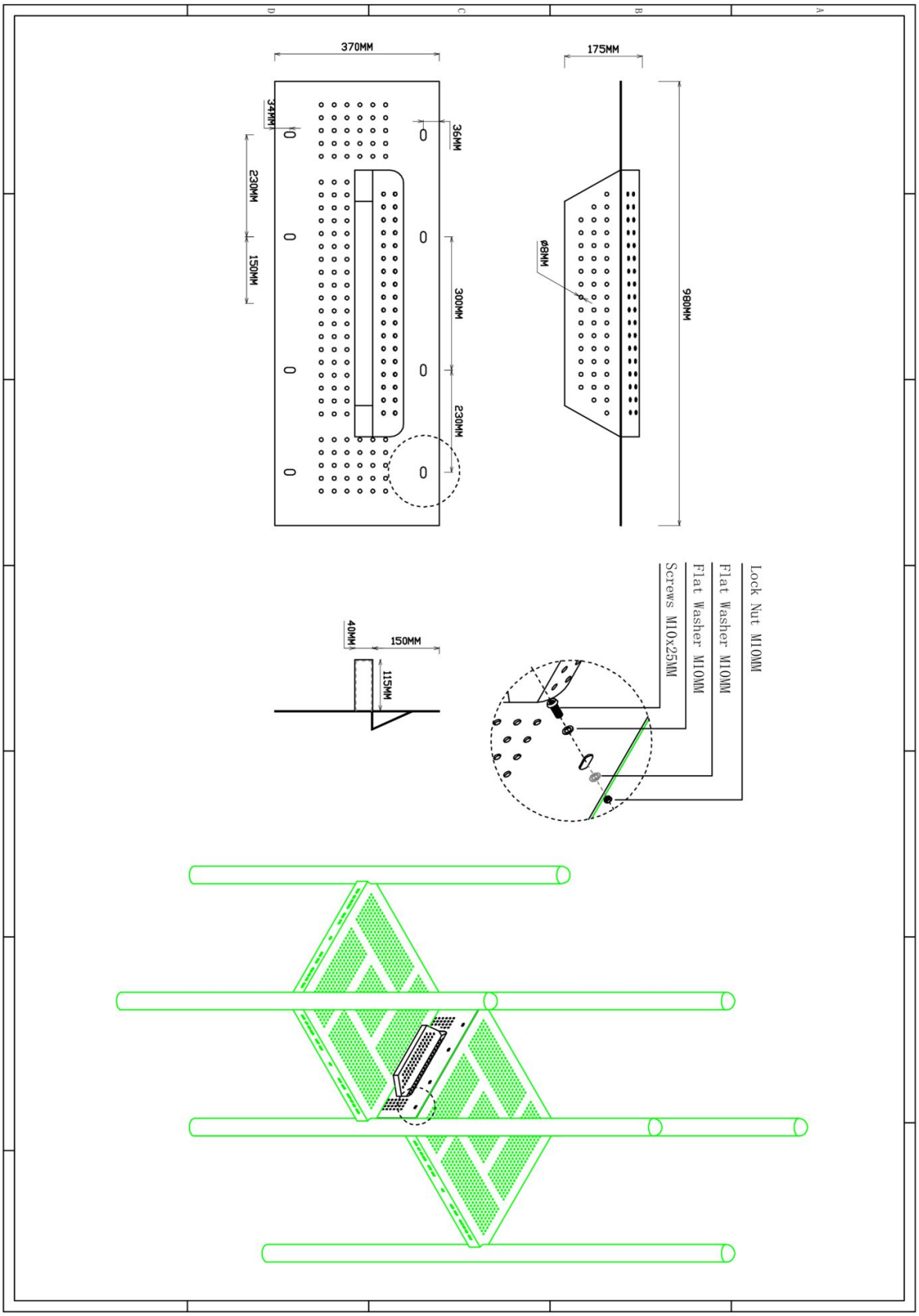

30cm tussenstap vierkante vloer

STAP 1 van 1

Omschrijving: Bevestiging van de tussenstap aan de vloeren

1 st. 30cm tussenstap vierkante vloer	**8 st.** Afdekdop M10	**8 st.** Torx M10X30	**16 st.** Ring M10 (groot)
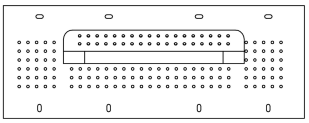	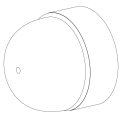	1 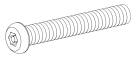	2 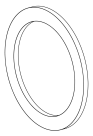
8 st. Lock Moer M10			
3 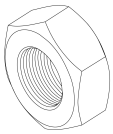			

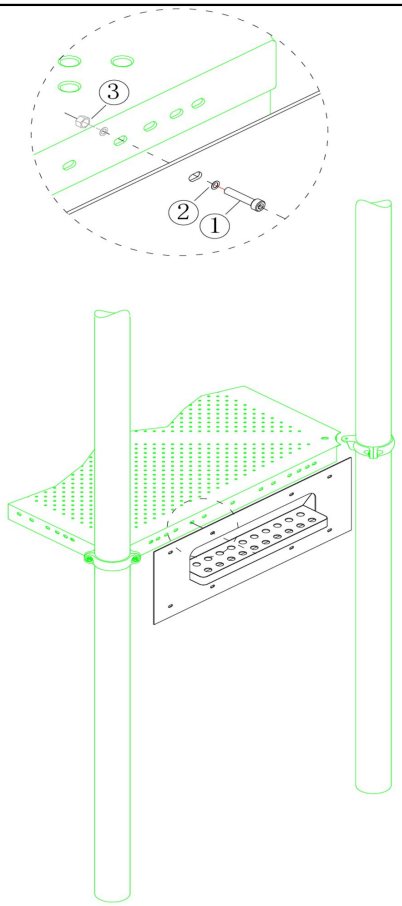

Bevestigings materiaal is per zakje verpakt en bovenstaande afbeelding zit in het zakje